Комплектующие

Профилированная отстенная изоляция

Изготовлена из экструдированного вспененного ПЭ.
Строительный класс B2 согласно DIN 4102.
Класс огнестойкости E согласно DIN EN 13501, нормально воспламеняющаяся.
Самоклеющаяся полоса приклеивается к стене; профилирована для лучшего прилегания в углах помещения; имеется пленочный фартук.
Цвет: серый.

Артикул	Толщина, мм	Высота, мм	Длина пленочного фартука, мм	Вес кг/м	Вместимость мешка	Единица поставки	Цена* €/м
1217904 1001	8	150	230	0,035	100 м	100 м	1,32

Профиль для деформационного шва

Для образования гибких деформационных швов в напольном отоплении и ограничения полей стяжки.
Вспененный полиэтилен низкой плотности с закрытыми порами с кашированной жесткой пленкой для придания прочности.
С самоклеющейся полосой на подошве.
Цвет: серый.

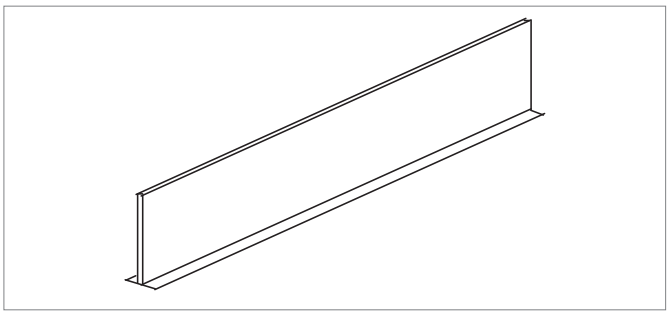

Артикул	Высота, мм	Общая толщина, мм	Длина мм	Вес кг/м	Кол-во в коробке	Единица поставки	Цена* €/м
1239243 1001	100	10	1200	0,160	24 м	24 м	10,97

Фиксатор поворота трубы 90°

Для фиксации трубы RAUTHERM S.
Материал: полиамид.
Температурная устойчивость от -5° до +60 °C.
Цвет: черный.

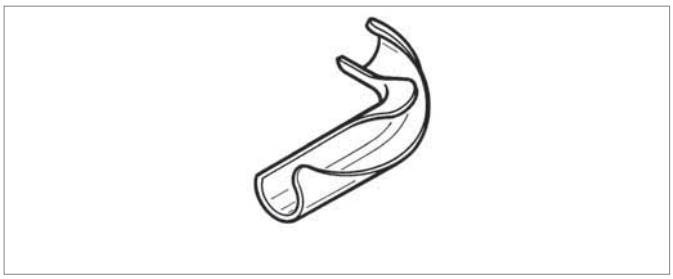

Артикул	Типоразмер	Вес кг/ шт.	Единица поставки	Цена* €/ шт.
1227833 1001	14	0,023	25 шт.	1,23
1239333 1001	16/17	0,033	25 шт.	1,42
1239343 1001	20	0,058	25 шт.	1,78
1239193 1001	25	0,110	25 шт.	3,01

* Рекомендованные цены

Присадка для добавления в стяжку «P»*

Присадка для добавления в стяжку в соответствии с DIN 18560.
Материал: не воспламеняемый, не содержащий хлорида.
Свойства: для улучшения теплопроводности и увеличения прочности на сдавливание и изгиб.
Использовать только для жидких цементных стяжек согласно DIN 18560.
Расход: 35 г на м^2 и см толщины стяжки.
Вид поставки: пластиковая канистра 10 кг.

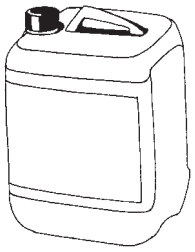

Артикул	Единица поставки	Цена* €/кг
1256374 1003	10 кг	4,93

* Поставляется с апреля по октябрь месяц

Присадка для добавления в стяжку «MINI»*

Полимерная дисперсия для изготовления модифицированных полимером стяжек для уменьшения толщины стяжки в соответствии с DIN 18560.
Материал: трудно воспламеняемая полимерная дисперсия.
Свойства: для уменьшения толщины стяжки и увеличения прочности на разрыв и сдавливание (сжатие).
Предназначена для тонкослойных и высокопрочных цементных стяжек согласно DIN 18560 часть 2 с минимальным покрытием трубы 30 мм.
Использовать только для цементных стяжек!
Расход: 0,2 кг/м^2 и см толщины стяжки.
Вид поставки: пластиковая канистра 25 кг.

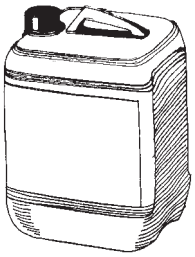

Артикул	Единица поставки	Цена* €/кг
1261665 1001	25 кг	8,23

* Поставляется с апреля по октябрь месяц

Полимерные волокна

В сочетании с вышеуказанной полимерной дисперсией для уменьшения толщины стяжки в соответствии с DIN 18560 часть 2 и предотвращения образования трещин.
Материал: полимерные волокна из полипропилена (ПП).
Свойства: полимерные волокна обеспечивают защиту от образования трещин и повышают прочность на сдавливание и изгиб.
Применяется вместе с присадкой в стяжку «mini» или P.
Расход: 10 г полимерных волокон на м^2 и см толщины стяжки.
Вид поставки: ПЭ-пакет/картонная коробка 1 кг.

Артикул		Единица поставки	Цена* €/кг
1265471 1001	10 кг	1 кг	19,78

* Рекомендованные цены

Станция для измерения остаточной влажности

Состоит из:

- 4 держателей;
- 1 соединительного кольца с надписью «внимание место замера».

Материал: ПП.

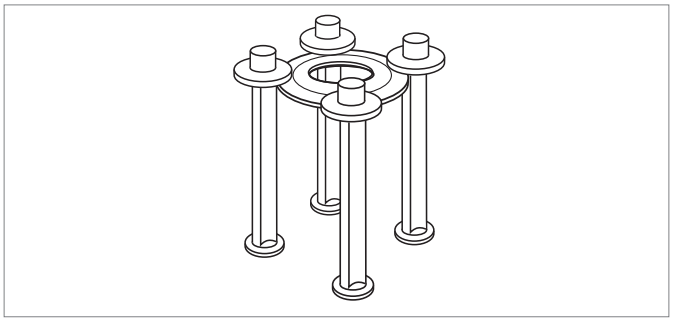

Артикул	Вес кг/ шт.	Единица поставки	Цена* €/ шт.
1240141 1 001	0,041	1 шт.	5,16

Клейкая лента

Предназначена для герметизации швов между теплоизоляционными матами от проникновения влаги из стяжки, согласно DIN 18560.

Материал: пленка из полиэстера с акриловым клеем.

Свойства: очень прочная, прозрачная клейкая лента.

Сопротивление отслаиванию: (180°), согласно AFERA 4001:3 Н/см.

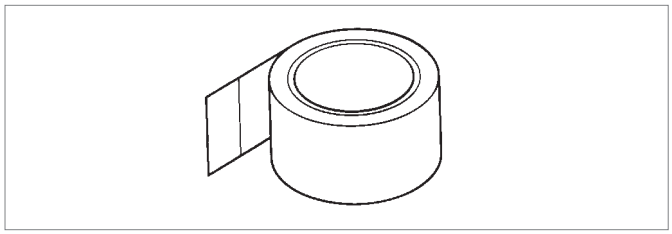

Артикул	Длина ленты	Ширина ленты	Вес кг/ шт.	Единица поставки	Цена* €/ шт.
1261949 1 001	66 м	50 мм	0,159	1 шт.	7,99

Машинка для нанесения клейкой ленты

Для оптимальной размотки клейкой ленты REHAU (арт. 1261949 1 001).

Материал: катушка для размотки из ударопрочного пластика.

Свойства: легкий, с эргономичной ручкой для оптимальной размотки, для быстрой смены катушки, с устойчивым к коррозии защитным клинком.

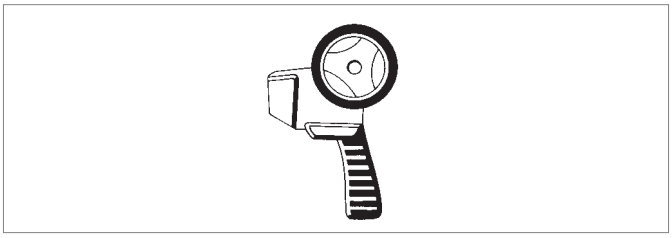

Артикул	Вес кг/ шт.	Единица поставки	Цена* €/ шт.
1261959 1 001	0,397	1 шт.	48,14

* Рекомендованные цены