Насосные группы Поколение 8 UK, прямые

ГАРАНТИЯ 5 лет

Область применения: любой прямой контур, т.е. контур в который можно подавать напрямую теплоноситель с температурой источника тепла (не охлаждая). Чаще всего используется в качестве контура радиаторного отопления, контура загрузки бака ГВС, контура вентиляции.

Наименование	Артикул	Цена, евро с НДС
1" без насоса	ME 66811 EA RU	211,85
1" с насосом Grundfos UPS 25-60	ME 66811.40 RU	367,19
1" с насосом Grundfos UPM3 Hybrid 25-70*	ME 66811.36	408,67
1" с насосом Wilo Stratos Para 25/1-7	ME 66811.31 WI	693,10
1 1/4" без насоса	ME 66812 EA RU	277,03
1 1/4" с насосом Grundfos UPS 32-60	ME 66812.40 RU	422,60
1 1/4" с насосом Grundfos UPM3 Hybrid 32-70*	ME 66812.36	451.41
1 1/4" с насосом Wilo Stratos Para 30/1-7	ME 66812.31 WI	700,71

*Сигнальный кабель PWM для Grundfos UPM3 Hybrid (стр.16)

Технические характеристики

DN	25 (1")	32 (1 1/4")
Qmax**, кВт: при ΔT=20 °C при ΔT=10 °C	 48 24	 83 41
Рабочее давление:	6 бар	
Kvs:	9,7	11
Подключение насоса	НГ 1 1/2"	НГ 2"

** — макс. мощность при V теплоносителя =1,0 м/с. Ограничена производительностью насоса.

Примечание:
1) Конструкция данной группы позволяет поменять местами подающую и обратную линии. Подробнее — см. инструкцию.
2) При установке в группу насосов с "нулевым" напором свыше 6 м. в.ст, требуется подрезать тепоизоляцию. В некоторых случаях необходимо устанавливать расположение клеммной коробки насоса на "9 часов".
3) Рабочие характеристики групп и насосов.

Описание строения группы Поколение 8 UK:

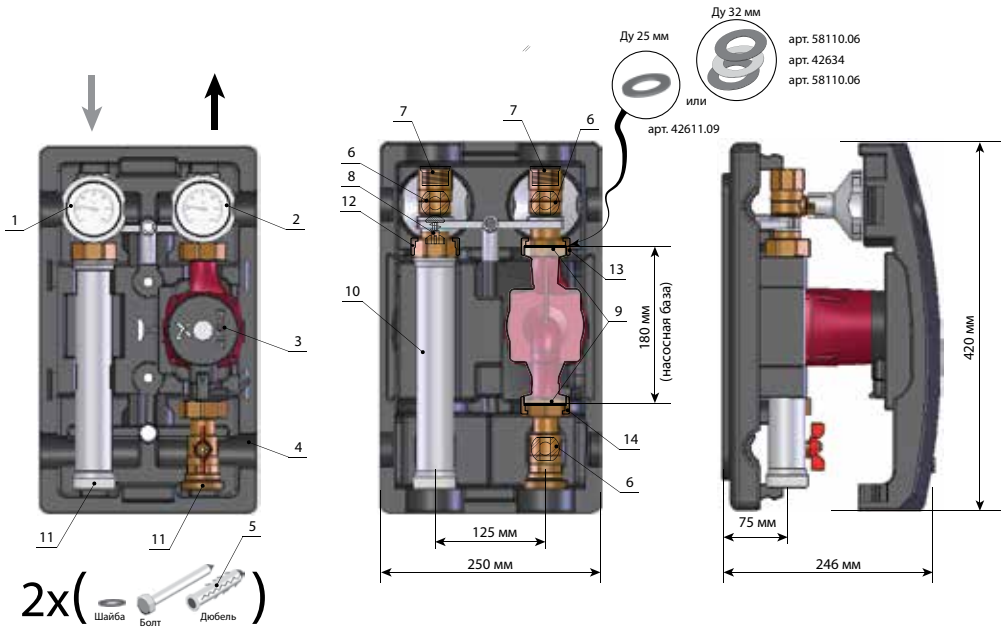

Обозначения: 1 — съемная рукоятка с синим термометром; 2 — съемная рукоятка с красным термометром; 3 — циркуляционный насос (или посадочное место под насос с базой 180 мм); 4 — блочная EPP теплоизоляция; 5 — комплект крепления насосной группы к стене (если она не устанавливается на коллектор); 6 — отсечной шаровый кран; 7 — подключение к системе отопления ВР 1" (для группы Ду 25 мм) или ВР 1 1/4" (для группы Ду 32 мм); 8 — обратный клапан; 9 — уплотнение для монтажа насоса; 10 — никелированный патрубок обратной линии; 11 — подключение к коллектору НР 1 1/2" (под плоское уплотнение); 12 — накидная гайка НГ 1 1/2"; 13 — накидные гайки для подключения насоса НГ 1 1/2" (для Ду 25 мм) или НГ 2" (для Ду 32 мм).

Данный каталог не является рекламной продукцией и предназначен для ознакомления покупателей с ассортиментом. Цены указаны в евро (с учетом НДС 18%).
Оплата производится в рублях РФ по курсу ЦБ РФ на день выставления счета согласно договору купли-продажи.
Производитель оставляет за собой право на технические изменения.