Насосные группы Поколение 8 МК с электронным термостатом

с ограничением температуры обратной линии (термостат 20-80 °С)

ГАРАНТИЯ 5 лет

Область применения: смесительный контур, который автономно (по установленному электронному термостату) поддерживает постоянную температуру обратной линии. Используется в качестве защиты стальных и чугунных котлов от низкотемпературной коррозии.

Наименование	Артикул	Цена, евро с НДС
1" без насоса	ME 45 841.5 EA RU	542,10
1" с насосом Grundfos UPS 25-60	ME 45 841.54 RU	700,71
1" с насосом Grundfos UPM3 Hybrid 25-70*	ME 45841.56	796.46

*Сигнальный кабель PWM для Grundfos UPM3 Hybrid (стр.16)

Технические характеристики

DN	25 (1")
Qmax**, кВт: при ΔT=20 °С	85
Рабочее давление:	6 бар
Kvs:	6,2
Подключение насоса	НГ 1 1/2"

** — макс. мощность при Vтеплоносителя=2,0 м/с. Ограничена производительностью насоса.

Примечание:

1) В данном типе насосных групп подающая и обратная линии не меняются.

2) Поддержание температуры в диапазоне 20-80 °С.

3) При установке в группу насосов с "нулевым" напором свыше 6 м. в.ст, требуется подрезать теплоизоляцию. В некоторых случаях необходимо устанавливать расположение клеммной коробки насоса на "9 часов".

4) Рабочие характеристики групп и насосов см. на стр. 24

Описание строения группы Поколение 8 МК термостат обратной линии:

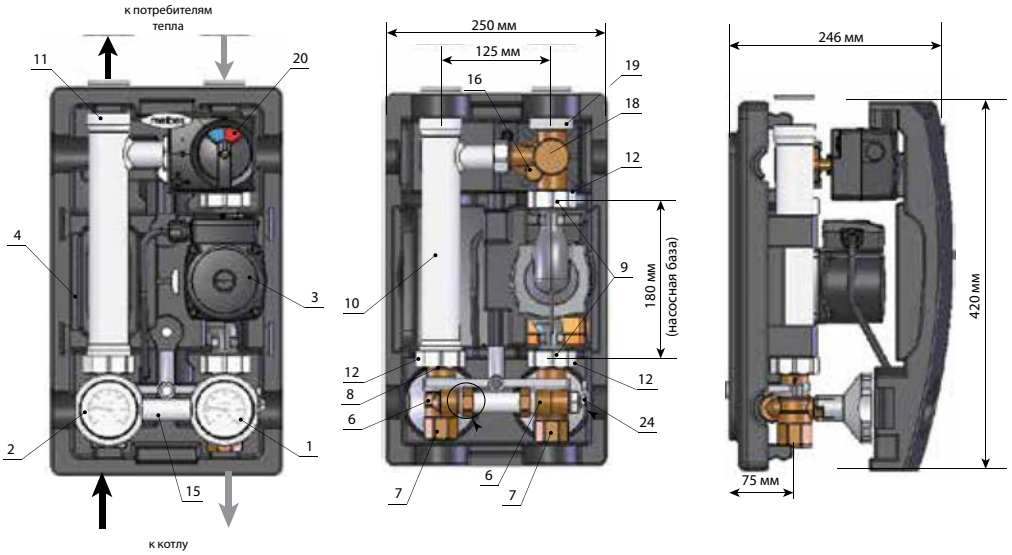

Обозначения: 1 — съемная рукоятка с синим термометром; 2 — съемная рукоятка с красным термометром; 3 — циркуляционный насос (или посадочное место под насос с базой 180 мм); 4 — блочная EPP теплоизоляция; 5 — комплект крепления насосной группы к стене (если она не устанавливается на коллектор); 6 — отсечной шаровый кран; 7 — подключение к котловому контуру ВР 1" (для группы Ду 25 мм) ; 8 — обратный клапан; 9 — уплотнение для монтажа насоса; 10 — никелированный патрубок обратной линии; 11 — подключение к коллектору НР 1 1/2" (под плоское уплотнение); 12 — накидная гайка НГ 1 1/2" (для подключения патрубка 10 и для подключения насоса Ду 25мм); 18 — 3-х ходовой смеситель; 19 — НР 1 1/2" (под плоское уплотнение) на смесителе для подключения группы к распределительному коллектору; 20 — электропривод смесителя со встроенным термостатом 20-80 °С.

Данный каталог не является рекламной продукцией и предназначен для ознакомления покупателей с ассортиментом. Цены указаны в евро (с учетом НДС 18%).
Оплата производится в рублях РФ по курсу ЦБ РФ на день выставления счета согласно договору купли-продажи.
Производитель оставляет за собой право на технические изменения.