Поколение 8. Комплектующие

Исходное состояние

1. Настраиваемый перепускной клапан

Настраиваемый перепускной клапан (3) может устанавливаться на группы UK, MK и L MK в тех случаях, когда последние будут работать на потребителей с термостатическим регулированием. Он позволяет пустить поток теплоносителя по малому контуру, если все термостаты закрылись — таким образом циркуляционный насос будет защищен от перегрева.

Наименование	Артикул	Цена, евро с НДС
Перепускной клапан 0,1 ... 0,6 бар для насосных групп	ME 69070.5	34,98

*В случае системы "Поколение 8" (при использовании ступенчатых насосов) клапан может применяться только вне насосной группы, т.к. группы сконструированы для применения энергоэффективных насосов, самоадаптирующихся под характеристики системы. Дооснащение производится "по месту".

2. Электрический 3-х позиционный сервомотор ~ 220В

Предназначен для управления 3-х ходовым смесителем групп MK (или V-MK) от автоматики котельной.

Наименование	Артикул	Цена, евро с НДС
3-х позиционный сервомотор	ME 66341	155,81

Оснащен кабелем длиной 2 м. Предназначен для монтажа непосредственно на смесителе групп серии MK. Реверсивный синхронный сервопривод 220В /50Гц, цикл 140 сек., переключатель режимов — ручной/автоматический и наглядная шкала степени открытия/закрытия, крутящий момент 6Нм. Обозначение проводов: 1 — коричневый провод (фаза поворота налево); 2 — синий провод ("ноль"); 3 — белый провод (фаза поворота направо).

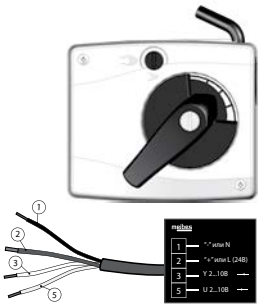

3. Электрический сервомотор 24 В, сигнал 0-10 В

Предназначен для управления 3-х ходовым смесителем групп MK (или V-MK) от автоматики вентиляции или свободнопрограммируемых контроллеров.

Наименование	Артикул	Цена, евро с НДС
Сервомотор с управлением 0-10В	ME 66341.7	244,44

Оснащен кабелем длиной 2 м. Предназначен для монтажа непосредственно на смесителе групп серии MK. Реверсивный синхронный сервопривод 24В /50Гц, цикл 135 сек., переключатель режимов — ручной/автоматический и наглядная шкала степени открытия/закрытия, крутящий момент 10Нм.
Обозначение проводов: 1 — питания 24 В ("-" если постоянный ток и N — если переменный ток); 2 — провод питания 24 В ("+" если постоянный ток и L — если переменный ток); 3 — провод управляющего сигнала 0...10 В(постоянный ток); 5 — провод управляющего сигнала 0...10 В(постоянный ток).

4. Электрический сервомотор 220 В со встроенным термостатом 20–80 °С

Предназначен для управления 3-х ходовым смесителем групп MK (или V-MK) автономно без какой-либо автоматики. Поддерживает постоянную температуру подающей/обратной линии смесительного контура в диапазоне 20 — 80 °С.
Под корпусом имеет настроечные тумблеры, которые позволяют настроить направление "открытие"/"закрытие", работу по ограничению подающей линии или обратной линии, имеет встроенный температурный ограничитель, а также 2 индикатора состояния (зеленый и красный).
Оснащен встроенным термостатом с регулировочной шкалой 20-80 °С, выносным датчиком (Ду 6 мм), проводом с вилкой для подключения электропитания 220 В/50Гц, цикл 135 сек., крутящий момент 10Нм.
- Функция защиты смесителя от заклинивания
- Для насосных групп с право- и левосторонней подачей

Наименование	Артикул	Цена, евро с НДС
Сервомотор STM 10/230 с интегрированным термостатом, крутящий момент 10 Н*м	ME STM 10/230	264,86

Данный каталог не является рекламной продукцией и предназначен для ознакомления покупателей с ассортиментом. Цены указаны в евро (с учетом НДС 18%).
Оплата производится в рублях РФ по курсу ЦБ РФ на день выставления счета согласно договору купли-продажи.
Производитель оставляет за собой право на технические изменения.

Комплектующие для насосно-смесительных групп

Комплект отсечной арматуры для подключения котельного контура к коллектору "Поколение 8"

Данный комплект позволяет отсечь сборку "насосные группы- коллектор" от котлового контура, заполнить или слить ее без опорожнения котла.
Сторона подключения к распределительному коллектору "Поколение 8" — НГ 1 1/2", сторона подключения труб котлового контура — ВР 1".
В состав входят 2 шаровых крана ВР 1" х НГ 1 1/2" ("американка"), 2 крана 1/2" для слива/заполнения.

Наименование	Артикул	Цена, евро с НДС
Отсечная арматура котельного контура	ME 45401.1	102,24

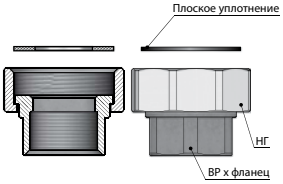

Комплект переходников для монтажа насосной группы на распределителях других производителей

Позволяет на коллектор, у которого патрубки меньшего диаметра и без накидных гаек, надевать насосные группы Meibes.

Условный проход, мм	Днар, (резьба)	Двн., (резьба)	Артикул	Цена, евро с НДС
DN 25	1 1/2"НГ	1"ВР	ME 66305.1	17,98
DN 25	1 1/2"НГ	1 1/4"ВР	ME 66305.2	49,15
DN 25	1 1/2"НГ	1 1/2"НР	ME 66305.5	56,05

Цанговое соединение для подключения контура

Цанговое соединение создает быстроразъемное соединение между медным трубопроводом и ответным патрубком насосной группы "Поколение 8". Для обеспечения герметичного соединения достаточно просто хорошо зажать стягивающую гайку с зажимным кольцом вокруг медного трубопровода соответствующего диаметра.

Условный проход, мм	Артикул	Цена, евро с НДС
переходник с нас. группы на мед. трубу 1" х 28 мм	ME G 29611.14	8,40
переходник с нас. группы на мед. трубу 1 1/4" х 35 мм	**ME G 29611.15**	**16,77**

Комплект подключения расширительного бака

Позволяет быстро смонтировать на стене небольшой расширительный бак диаметром до 440 мм.
В комплект входит гибкий шланг Ду 20мм (длиной 700 мм) в оцинкованной оплетке, угловой кронштейн, быстроразъемная MAG-муфта с подключением расширительного бака — НГ 3/4"(позволяет быстро снять бак без его опорожнения и слива системы отопления), комплект дюбелей.

Условный проход, мм	Артикул	Цена, евро с НДС
Комплект подкл. расш. бака	ME 66326.11	64,43

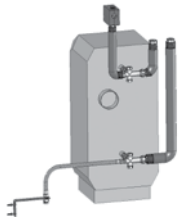

Универсальное подключение распределительной системы к напольному котлу

Состав: колено подающей линии — жесткая труба в термоизоляции, колено обратной линии — гофрированная труба из нержавеющей стали (1м) в термоизоляции. В комплекте две НГ 1 1/2" с плоским уплотнением для подключения контура.
Два крестовидных распределителя Ду 25/32 мм (свободные выходы могут быть использованы для подключения бойлера ГВС).
Группа безопасности Тип К с жестким коленом подключения, группа подключения РБ.

Условный проход, мм	Артикул	Цена, евро с НДС
Универсальное подключение Ду 25/32 мм	ME 66362 FR	400,71

Группа обвязки Котел-Бойлер ГВС

Комплект поставки: два запорных шаровых крана 1"(ВРхНР), обратный клапан, автоматический воздухоотводчик, сливной кран, отводы 1" (ВРхНР) для подключения к бойлеру.
Внимание! Соединительные трубы в комплект поставки не входят. Возможно использовать трубу Inoflex и фитинги FixLock DN25.

Условный проход, мм	Артикул	Цена, евро с НДС
1" с насосом Grundfos UPS 25-40	ME 66356 OS	349,17

Данный каталог не является рекламной продукцией и предназначен для ознакомления покупателей с ассортиментом. Цены указаны в евро (с учетом НДС 18%).
Оплата производится в рублях РФ по курсу ЦБ РФ на день выставления счета согласно договору купли-продажи.
Производитель оставляет за собой право на технические изменения.

Fuelly — клапан автоматического заполнения системы отопления

Область применения: автоматическое заполнение и поддержание давления в системе отопления при первом запуске системы.
Автоматическая подпитка с расходом до 8 л/мин.
Диапазон настройки: 0,4–3 бар (заводская настройка — 1,5 бар).
Подключение 1/2" НР.
В состав узла входят: фильтр, манометр, штуцер (подключение подпиточной среды).

Условный проход, мм	Артикул	Цена, евро с НДС
Клапан автоматического заполнения Fuelly	ME 59092	65,71

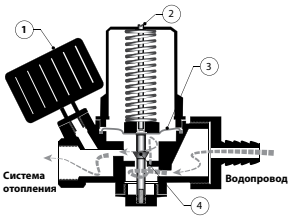

Обозначения: 1 — манометр; 2 — вентиль настройки давления, которое необходимо поддерживать в системе отопления; 3 — мембрана; 4 — клапан, через который подпитывается система отопления водопроводной водой.

Описание работы:

Если в системе отопления давление упадет ниже настроенного, то давление из водопровода отожмет клапан 4 и в систему отопления начнет поступать водопроводная вода. Система отопления будет подпитываться до тех пор, пока в системе отопления не будет достигнуто заданное на вентиле 2 давление. При достижении этого условия пружина под вентилем 2 закроет клапан 4. Поступление водопроводной воды в систему отопления прекратится.

MAG-вентиль для подключения расширительного бака

Область применения: Позволяет напрямую подключать расширительный бак (РБ) к системе отопления. Чтобы заменить РБ — необходимо снять ключ и заглушку в левом торце и этим ключом открутить шток (в этом торце). При этом система отопления полностью отсекается от расширительного сосуда, а теплоноситель из РБ начнет сливаться через сливной патрубок. Универсальное подключение для РБ с выходом 3/4" или 1" ВР. Скрытый вентиль со встроенным обратным клапаном (запорный элемент) в узле подключения/отсоединения отопительной установки. В комплекте с манометром и сливной трубкой (длина 150 мм).

Наименование	Артикул	Цена, евро с НДС
MAG-вентиль (подключение 3/4" или 1")	ME 69088	91,48

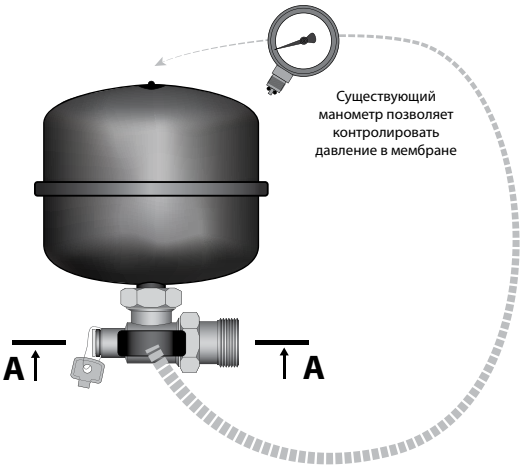

Обозначения:
1 — манометр;
2 — обратный клапан системы отопления;
3 — обратный клапан манометра;
4 — отсекающий шток для слива;
5 — отсекающий шток системы отопления;
6 — сливной патрубок.

Вид "А-А"
Свободный вход/выход теплоносителя в/из расширительный сосуд

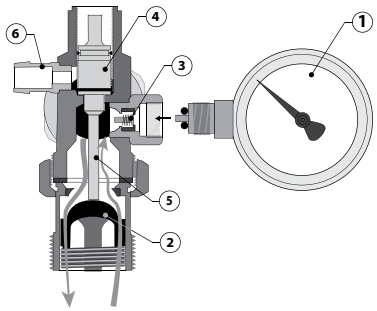

Вход/выход теплоносителя из/в системы отопления ОТКРЫТ!

Вид "А-А"
Одновременное отключение бака от системы, и его опорожнение через специальный патрубок

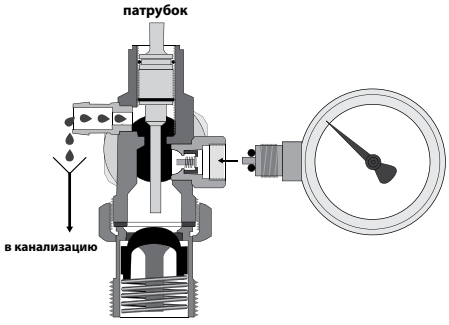

Вход теплоносителя из системы отопления ЗАКРЫТ!

Данный каталог не является рекламной продукцией и предназначен для ознакомления покупателей с ассортиментом. Цены указаны в евро (с учетом НДС 18%).
Оплата производится в рублях РФ по курсу ЦБ РФ на день выставления счета согласно договору купли-продажи.
Производитель оставляет за собой право на технические изменения.

Перепускной клапан

Для автоматического поддержания заданного перепада давления между подающей и обратной линиями. Подключение 3/4" ВР.

Условный проход, мм	Артикул	Цена, евро с НДС
Межосевое расстояние = 125 мм	ME 69072.4	50,26
Межосевое расстояние = 200 мм	ME 69072.2	48,96

Запорный шаровый кран из латуни

Запорный шаровый кран с фирменным фланцем Meibes
(без накидной гайки и прокладки) для подключения циркуляционного насоса.

Условный проход, мм	Артикул	Цена, евро с НДС
FL x ВР 1" (Ду 25 мм)	ME 61810	19,35
FL x ВР 1 1/4" (Ду 32 мм)	ME 61840	34,82

FL = фланец ВР = Внутренняя резьба.

Запорный шаровый кран из латуни с обратным клапаном

Запорный шаровый кран с фирменным фланцем Meibes (без накидной гайки и прокладки) для подключения циркуляционного насоса. Внутри крана располагается встроенный обратный клапан.

Условный проход, мм	Артикул	Цена, евро с НДС
FL x ВР 1" (Ду 25 мм)	ME 61851	30,93
FL x ВР 1 1/4" (Ду 32 мм)	ME 61861	45,79

FL = фланец ВР = Внутренняя резьба.

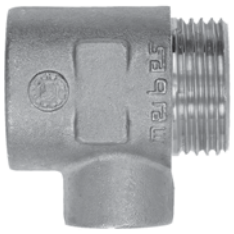

Адаптер 1"ВР x 1"НР с отводом 1/2" ВР

Для подключения погружных датчиков температуры или давления, кранов слива/наполнения к насосным группам "Поколение 8".

Наименование	Артикул	Цена, евро с НДС
Адаптер	**ME 90256.10**	**11,61**

Накидная гайка в комплекте с уплотнением для подключения циркуляционных насосов DN25

Данная гайка используется как запчасть для групп UK/MK и коллекторов "Поколение 8". Может надеваться на фирменные фланцы Meibes и создавать посадочное место для насосов Ду 25 мм (в насосной группе, необходимо 2 шт.) и посадочное место для насосной группы непосредственно на самом коллекторе "Поколение 8".

Условный проход, мм	Артикул	Цена, евро с НДС
НГ 1 1/2" для фланца 1" (в т.ч. "Поколение8") для кранов 61810 и 61851	ME 43.550 D	6,44

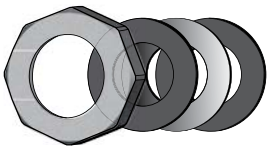

Накидная гайка в комплекте с уплотнением для подключения циркуляционных насосов DN32

Данная гайка используется как запчасть для групп UK/MK. Позволяет на группу Ду 32мм монтировать насос Ду 32 мм (необходимо 2 компл.).

Условный проход, мм	Артикул	Цена, евро с НДС
Гайка 2" с отверстием под фланец Meibes UK/MK 32 мм	ME 42602.02	9,57
Плоское уплотнение EPDM (верхнее)	ME 58110.06	0,71
Шайба	ME 42634	1,32
Плоское уплотнение EPDM (нижнее)	ME 58110.06	0,71

Данный каталог не является рекламной продукцией и предназначен для ознакомления покупателей с ассортиментом. Цены указаны в евро (с учетом НДС 18%).
Оплата производится в рублях РФ по курсу ЦБ РФ на день выставления счета согласно договору купли-продажи.
Производитель оставляет за собой право на технические изменения.

Запасные элементы насосных групп

Наименование	Артикул		Цена, евро с НДС
Комплект теплоизоляции групп до 85 кВт (Поколение 8)	66306.384		20,67

Шаровой кран на подающей линии групп UK DN25, DN32	61855.4		15,56

Трехходовой смеситель для сервопривода для групп MK DN25, DN32	Правый 66625.1	Левый 66625.2	67,23

Патрубок обратной линии для групп MK DN25, DN32	93510.05		16,37

Кран подающей/обратной линии групп DN25	61810.83		14,65

Кран подающей/обратной линий групп DN32	61840.10		34,82

Обратный клапан	61853.09		1,40

Рукоятка шарового крана подающей/обратной линий	61843.28		2,01

Термометр подающей линии	58071.504		4,71

Термометр обратной линии	58071.505		4,71

Данный каталог не является рекламной продукцией и предназначен для ознакомления покупателей с ассортиментом. Цены указаны в евро (с учетом НДС 18%).
Оплата производится в рублях РФ по курсу ЦБ РФ на день выставления счета согласно договору купли-продажи.
Производитель оставляет за собой право на технические изменения.