VICTAULIC. ГИДРАВЛИЧЕСКИЕ СТРЕЛКИ

Обеспечивают энергоэффективность системы и увеличивают срок службы оборудования!

Описание продукта:

- Гидравлическое разделение контуров источника и потребителей
- Удаление воздуха из системы
- Вывод шлама из системы
- Магнитные уловители металлических частиц (опция)
- DN50 — 200 до 2800 кВт (ΔT=25K)

Основные преимущества:

- Исключение взаимного гидравлического влияния насосов
- Качественная сепарация газов из системы
- Удаление шлама из системы
- Защита котла от низкотемпературной коррозии

Устройство гидравлической стрелки с соединением Victaulic

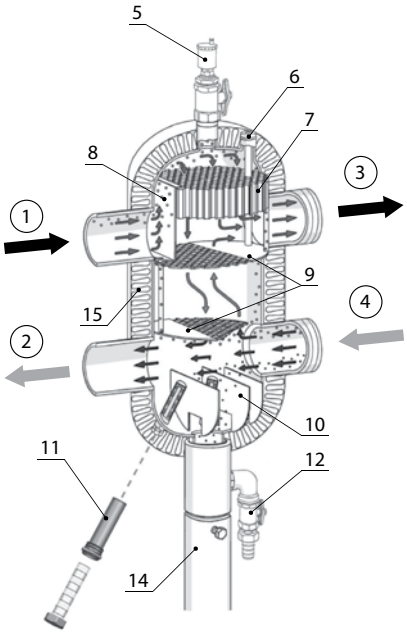

Обозначения:

1 — подающая линия котлового контура;
2 — обратная линия котлового контура;
3 — подающая линия потребителей тепла;
4 — обратная линия потребителей тепла;
5 — автоматический воздухоотводчик с отсекающим краном;
6 — гильза для размещения датчика температуры котлового регулятора;
7 — соты из специального полимера для сепарации воздуха;
8 — канал разгона теплоносителя;
9 — пластины с частичной перфорацией (для ускорения стабилизации потока);
10 — пластины, предотвращающие вымывание шлама со дна гидрострелки;
11 — магнитный уловитель в гильзе из нержавеющей стали (опция);
12 — кран для слива;
13 — ножка для напольного монтажа;
14 — блочная EPP теплоизоляция.

Данный каталог не является рекламной продукцией и предназначен для ознакомления покупателей с ассортиментом. Цены указаны в евро (с учетом НДС 18%).
Оплата производится в рублях РФ по курсу ЦБ РФ на день выставления счета согласно договору купли-продажи.
Производитель оставляет за собой право на технические изменения.

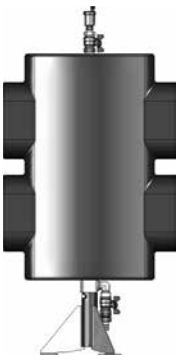

Функции:

1. Эффективное удаление растворенных газов (встроенная структура HoneyComb)
2. Сбор и удаление загрязнений в системе. При установке магнитных уловителей (опция) — удаление металлических частиц из системы.
3. (1) С функцией гидравлической стрелки (см. артикул) (2) Без функции гидравлической стрелки (см. артикул)

Корпус: цилиндрическая обечайка, сваренная встык. Патрубки — бесшовная стальная труба. Соединения под муфту Victaulic. В новой теплоизоляции EPP.
В донной части дренажный кран 1", 4-заглушенных отверстия для установки магнитных уловителей (опция).
В верхней части автоматический поплавковый воздухоотводчик, отсечной шаровой кран, гильза Ду 9 мм с резьбой 3/8" для температурного датчика.
В комплекте телескопическая опора (регулировка по высоте Δ=180 мм).
PN: 6 бар либо 10 бар, $T_{мах}$: 110 °C

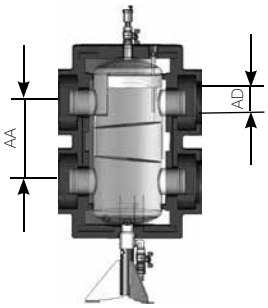

Многофункциональное устройство с функцией гидравлической стрелки, PN6

Тип	Мощность*	Расход	Ду, мм	AA, мм	Артикул	Цена, евро с НДС
HZW 50/6	135 кВт	6 м³/ч	50	225	ME 66374.50	1 161,48
HZW 80/6	280 кВт	12 м³/ч	80	225	ME 66374.80	1 163,72
HZW 100/6	700 кВт	30 м³/ч	100	340	ME 66374.100	1 453,52
HZW 150/6	1150 кВт	50 м³/ч	150	450	ME 66374.152	2 389,09
HZW 200/6	2300 кВт	100 м³/ч	200	450	ME 66374.201	2 439,25

* — расчетная ΔT = 20 °C (коэффициент пересчета на ΔT = 25 °C — 1,25).

Многофункциональное устройство с функцией гидравлической стрелки, PN10

Тип	Мощность*	Расход	Ду, мм	AA, мм	Артикул	Цена, евро с НДС
HZW 50/10	135 кВт	6 м³/ч	50	225	ME 66374.53	1 277,62
HZW 80/10	280 кВт	12 м³/ч	80	225	ME 66374.83	1 280,09
HZW 100/10	700 кВт	30 м³/ч	100	340	ME 66374.103	1 598,99
HZW 150/10	1150 кВт	50 м³/ч	150	450	ME 66374.153	2 628,01
HZW 200/10	2300 кВт	100 м³/ч	200	450	ME 66374.203	2 683,19

* — расчетная ΔT = 20 °C (коэффициент пересчета на ΔT = 25 °C — 1,25).

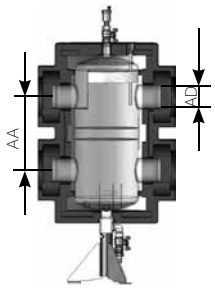

Многофункциональное устройство без функции гидравлической стрелки, PN10

Тип	Мощность*	Расход	Ду, мм	AA, мм	Артикул	Цена, евро с НДС
HZW0 50/10	135 кВт	6 м³/ч	50	225	ME 66374.55	1 166,84
HZW0 80/10	280 кВт	12 м³/ч	80	225	ME 66374.85	1 280,09
HZW0 100/10	700 кВт	30 м³/ч	100	340	ME 66374.105	1 453,52
HZW0 150/10	1150 кВт	50 м³/ч	150	450	ME 66374.155	2 628,01
HZW0 200/10	2300 кВт	100 м³/ч	200	450	ME 66374.205	2 683,19

* — расчетная ΔT = 20 °C (коэффициент пересчета на ΔT = 25 °C — 1,25).

Примечание: Многофункциональное устройство без функции гидравлической стрелки предназначено для установок, где запрещено подмешивать горячую подачу в обратку (например городская теплосеть).

Магнитный уловитель (комплект)

Наименование	Артикул	Цена, евро с НДС
для многофункционального устройства до 280 кВт (2 шт.)	ME 60364.504	162,46
для многофункционального устройства от 700 кВт (2 шт.)	ME 60364.505	184,14

Данный каталог не является рекламной продукцией и предназначен для ознакомления покупателей с ассортиментом. Цены указаны в евро (с учетом НДС 18%).
Оплата производится в рублях РФ по курсу ЦБ РФ на день выставления счета согласно договору купли-продажи.
Производитель оставляет за собой право на технические изменения.