МОНТАЖНЫЙ ИНСТРУМЕНТ RAUTOOL

КОМПЛЕКТУЮЩИЕ И ЗАПЧАСТИ К ИНСТРУМЕНТУ

Зарядное устройство к инструменту
A-light2 / A3 /E3 /G2 /Xpand / Kombi

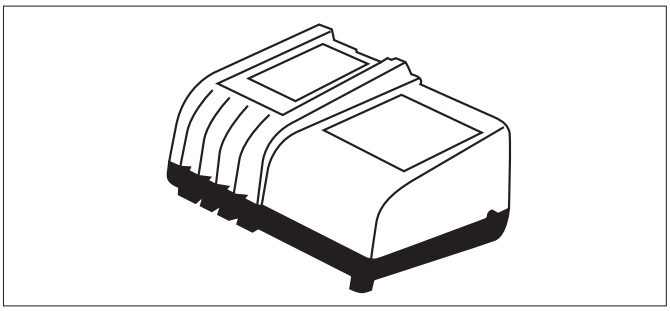

Артикул	Наименование	Вес кг/шт.	Кол-во в упаковке	Цена* €/шт.
1203609 1001	Зарядное устройство к инструменту RAUTOOL A-light2 / A3 / E3 / G2 / Xpand / Kombi	0,540	1 шт.	162,67

Запасной электроаккумулятор для
A-light2 / A3 /E3 /G2 /Xpand / Kombi

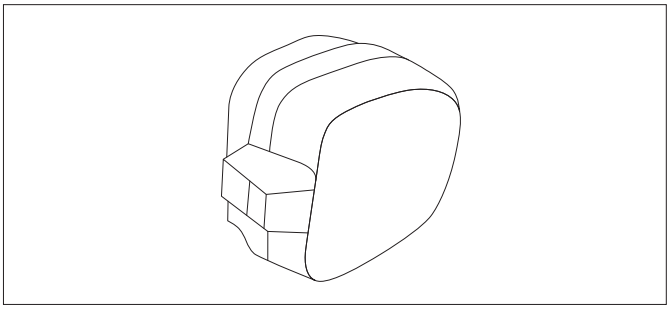

Артикул	Наименование	Вес кг/шт.	Кол-во в упаковке	Цена* €/шт.
1203619 1001	Запасной электроаккумулятор 1,3 Ач для RAUTOOL A-light2 / A3 / E3 / G2 / Xpand / Kombi	0,380	1 шт.	143,76
1203623 1001	Запасной электроаккумулятор 3,0 Ач для RAUTOOL A-light2 / A3 / E3 / G2 / Xpand / Kombi	0,650	1 шт.	185,41

* Рекомендованные цены

МОНТАЖНЫЙ ИНСТРУМЕНТ RAUTOOL

ДОПОЛНИТЕЛЬНЫЙ ИНСТРУМЕНТ

Ножницы труборезные для резки полимерных/ металлополимерных труб до Dн 40 мм

Рис. А) До Dн 25 мм для полимерных труб.
Рис. Б) До Dн 20 мм для металлополимерных и полимерных труб.
Рис. В) До Dн 40 мм для металлополимерных и полимерных труб.

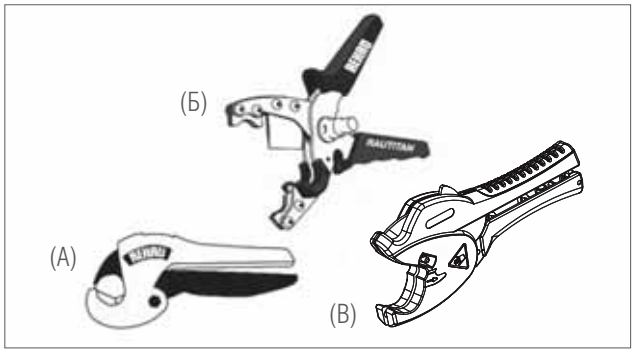

Артикул	Наименование		Вес кг/шт.	Кол-во в упаковке	Цена* €/шт.
1137495 1002	Труборезные ножницы 25	(А)	0,150	1 шт.	21,25
1247474 1001	Труборезные ножницы 16/20 RAUTITAN	(Б)	0,350	1 шт.	74,01
1247464 1001	Запасной нож для артикула 1247474 1001		0,015	1 шт.	21,41
1315242 1001	Труборезные ножницы 40 stabil	(В)	0,430	1 шт.	39,92
1315243 1001	Запасной нож для артикула 1315242 1001		0,060	1 шт.	16,45

Ножницы для вырезания отверстий

в крышке каналов RAUSOLO и RAUDUO

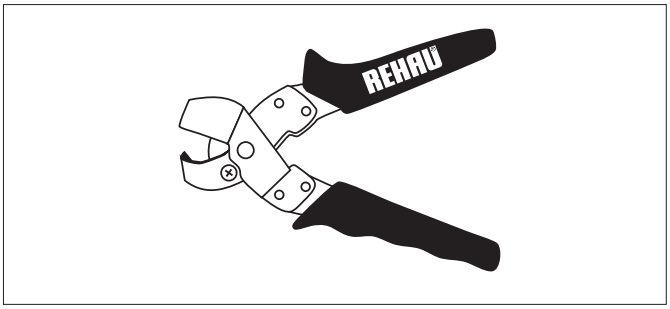

Артикул	Наименование	Размер / форма отверстия	Вес кг/шт.	Кол-во в упаковке	Цена* €/шт.
1240697 1001	Для SL-крестовин	26 мм / Прямоугольное отверстие	0,450	1 шт.	81,73
1240847 1001	Для присоединительных трубок SL	16 мм / Полукруглое отверстие	0,405	1 шт.	81,73

* Рекомендованные цены

МОНТАЖНЫЙ ИНСТРУМЕНТ RAUTOOL

КОМПЛЕКТУЮЩИЕ И ЗАПАСНЫЕ ЧАСТИ НА ДИАМЕТР 16-40

Быстросъемные расширительные насадки 16-32 системы QC
Насадки с байонетным креплением для быстрой смены диаметров / систем. Для использования с экспандером QC (1214176 1001), аккумуляторным инструментом Xpand (1216820 1001), комбинированным аккумуляторным инструментом Kombi (1217478 1001) или расширительным наконечником системы QC для гидравлического инструмента (1217469 1001).

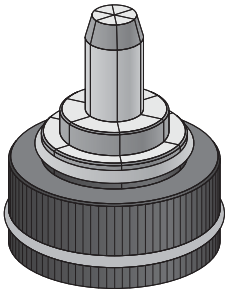

Артикул	Наименование	Система насадок	Вес кг/шт.	Кол-во в упаковке	Цена* €/шт.
1214169 1001	Расширительная насадка 16 x 2,2	QC	0,160	1 шт.	51,94
1214171 1001	Расширительная насадка 20 x 2,8	QC	0,170	1 шт.	51,94
1214172 1001	Расширительная насадка 25 x 3,5	QC	0,180	1 шт.	51,94
1214175 1001	Расширительная насадка 32 x 4,4	QC	0,200	1 шт.	51,94
1131559 1001	Расширительная насадка 17 x 2,0	QC	0,160	1 шт.	51,94
1131565 1001	Расширительная насадка 20 x 2,0	QC	0,170	1 шт.	51,94
1131567 1001	Расширительная насадка 25 x 2,3	QC	0,190	1 шт.	51,94
1131568 1001	Расширительная насадка 32 x 2,9	QC	0,210	1 шт.	51,94
1209224 1001	Расширительная насадка 16,2 x 2,6 stabil	QC	0,150	1 шт.	58,69
1209225 1001	Расширительная насадка 20 x 2,9 stabil	QC	0,160	1 шт.	58,69
1209226 1001	Расширительная насадка 25 x 3,7 stabil	RO	0,170	1 шт.	58,69
1209227 1001	Расширительная насадка 32 x 4,7 stabil	RO	0,190	1 шт.	58,69

Быстросъемная расширительная насадка QC для медных и стальных трубок
Насадка с байонетным креплением для быстрой смены диаметров / систем. Для использования с расширительными устройствами системы QC. Применяется для развальцовки присоединительных трубок из меди и нержавеющей стали 15 x 1,0.

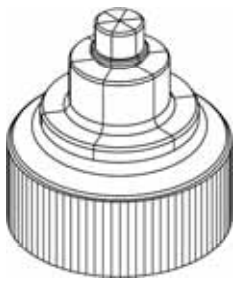

Артикул	Наименование	Система насадок	Вес кг/шт.	Кол-во в упаковке	Цена* €/шт.
1216694 1001	Расширительная насадка 15 x 1,0	QC	0,170	1 шт.	41,00

* Рекомендованные цены

Расширительные насадки 16-32 системы RO

Для использования с экспандером RO (1139592 1001), QC (1214176 1001), аккумуляторным инструментом Xpand (1216820 1001), комбинированным аккумуляторным инструментом Kombi (1217478 1001) или расширительным наконечником системы QC для гидравлического инструмента (1217469 1001).

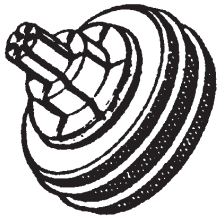

Артикул	Наименование	Система насадок	Вес кг/шт.	Кол-во в упаковке	Цена* €/шт.
1139602 1001	Расширительная насадка 16 x 2,2	RO	0,120	1 шт.	51,94
1139612 1001	Расширительная насадка 20 x 2,8	RO	0,170	1 шт.	51,94
1139622 1001	Расширительная насадка 25 x 3,5	RO	0,130	1 шт.	51,94
1139632 1001	Расширительная насадка 32 x 4,4	RO	0,200	1 шт.	51,94
1139642 1001	Расширительная насадка 17 x 2,0	RO	0,160	1 шт.	51,94
1139652 1001	Расширительная насадка 20 x 2,0	RO	0,170	1 шт.	51,94
1139662 1001	Расширительная насадка 25 x 2,3	RO	0,190	1 шт.	51,94
1137193 1001	Расширительная насадка 32 x 2,9	RO	0,210	1 шт.	51,94
1244571 1001	Расширительная насадка 16,2 x 2,6 stabil	RO	0,150	1 шт.	58,69
1244581 1001	Расширительная насадка 20 x 2,9 stabil	RO	0,160	1 шт.	58,69
1244591 1001	Расширительная насадка 25 x 3,7 stabil	RO	0,170	1 шт.	58,69
1244601 1001	Расширительная насадка 32 x 4,7 stabil	RO	0,200	1 шт.	58,69

Расширительная насадка RO для медных и стальных трубок

Для использования с расширительными устройствами системы QC. Применяется для развальцовки присоединительных трубок из меди и нержавеющей стали 15 x 1,0.

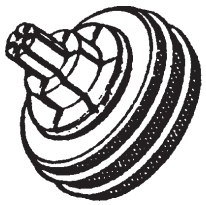

Артикул	Наименование	Система насадок	Вес кг/шт.	Кол-во в упаковке	Цена* €/шт.
1268764 1001	Расширительная насадка 15 x 1,0	RO	0,170	1 шт.	41,00

Расширительные насадки 16-20 для H2, A-light2, A3

Расширительная насадка 16 x 2,2 / 20 x 2,8

Расширительная насадка 17 x 2,0 / 20 x 2,0

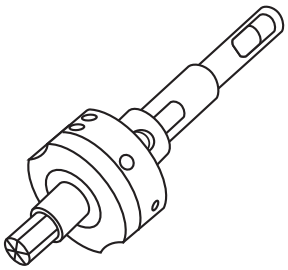

Артикул	Наименование	Цвет	Вес кг/шт.	Кол-во в упаковке	Цена* €/шт.
1248401 1001	Расширительная насадка 16 x 2,2 / 20 x 2,8	Синий	0,450	1 шт.	131,28
1248411 1001	Расширительная насадка 17 x 2,0 / 20 x 2,0	Красный	0,440	1 шт.	131,28

* Рекомендованные цены

Расширительные насадки 40 для H2, A-light2, A3
Расширительная насадка 40 x 3,7
Расширительная насадка 40 x 5,5

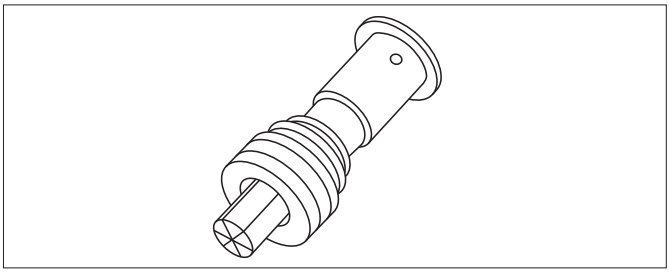

Артикул	Наименование	Цвет	Вес кг/шт.	Кол-во в упаковке	Цена* €/шт.
1244611 1001	Расширительная насадка 40 x 5,5	Синий	0,800	1 шт.	253,11
1138323 1001	Расширительная насадка 40 x 3,7	Красный	0,800	1 шт.	253,11

Расширительные насадки 40 для M1
Расширительная насадка 40 x 5,5
Расширительная насадка 40 x 3,7

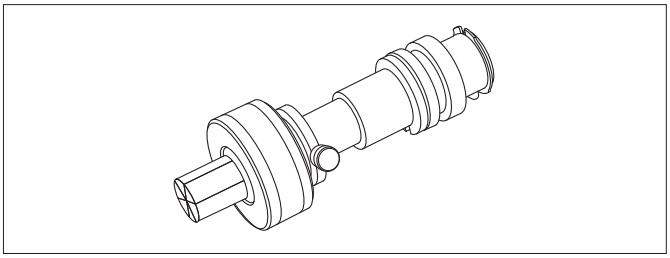

Артикул	Наименование	Цвет	Вес кг/шт.	Кол-во в упаковке	Цена* €/шт.
1137344 1001	Расширительная насадка M1 40 x 5,5	Синий	1,785	1 шт.	310,00
1137314 1001	Расширительная насадка M1 40 x 3,7	Красный	1,905	1 шт.	310,00

Расширительная насадка 40 x 6,0 stabil для H2, A-light, A-light2, A3
Расширительная насадка 40 x 6,0

Артикул	Наименование	Цвет	Вес кг/шт.	Кол-во в упаковке	Цена* €/шт.
1247644 1001	Расширительная насадка 40 x 6,0 stabil	Зеленый	0,950	1 шт.	258,27

Расширительные насадки 40 для Xpand
Расширительная насадка 40x3,7
Расширительная насадка 40x5,5
Расширительная насадка 40x6,0 stabil

Артикул	Наименование	Цвет	Вес кг/шт.	Кол-во в упаковке	Цена* €/шт.
1209392 1001	Расширительная насадка Xpand 40 x 3,7	Красный	0,692	1 шт.	253,11
1209393 1001	Расширительная насадка Xpand 40 x 5,5	Синий	0,668	1 шт.	253,11
1209394 1001	Расширительная насадка Xpand 40 x 6,0	Зеленый	0,638	1 шт.	258,27

* Рекомендованные цены

Ручной фиксаторный зажим для труб 16/17/20

Для фиксации изоляции / гофротрубы во время напрессовки надвижной гильзы.

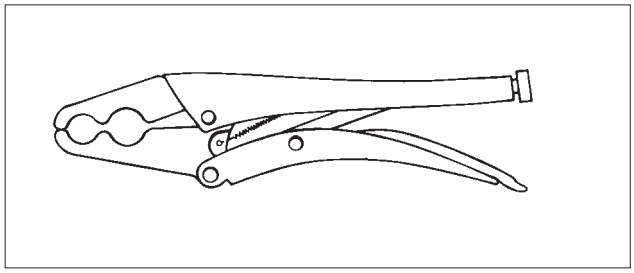

Артикул	Наименование	Вес кг/шт.	Кол-во в упаковке	Цена* €/шт.
1137234 1001	Ручной фиксаторный зажим 16/17/20	0,510	1 шт.	2,36

Пружинный вкладыш для выгиба труб RAUTITAN stabil

Для размеров
16,2 x 2,6
20 x 2,9.
Длина 650 мм.

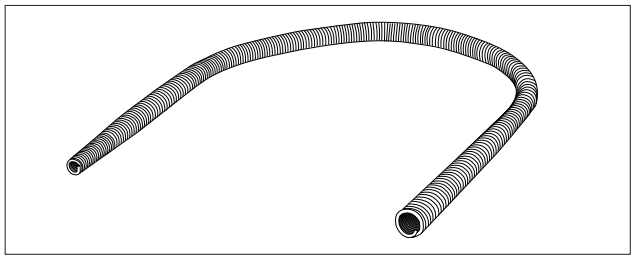

Артикул	Наименование	Вес кг/шт.	Кол-во в упаковке	Цена* €/шт.
1247484 1001	Пружинный вкладыш 16 stabil	0,150	1 шт.	7,25
1247494 1001	Пружинный вкладыш 20 stabil	0,220	1 шт.	8,47

Запрессовочные тиски для H2, A-light2, Kombi, A3 на 3 диаметра

Размер
16 x 2,2 и 16 x 2,6 / 20 x 2,0 и 20 x 2,8 и 20 x 2,9/ 25 x 2,3 и 25 x 3,5 и 25 x 3,7.

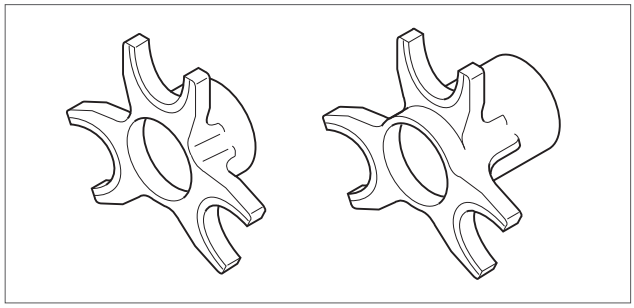

Артикул	Наименование	Цвет	Вес кг/шт.	Кол-во в упаковке	Цена* €/шт.
1205133 1001	Комплект запрессовочных тисков 16/20/25	Золотисто-жёлтый	0,700	1 шт.	160,58

Запрессовочные тиски для H2, A-light2, Kombi, A3

Размер
40 x 3,7 и 40 x 5,5 и 40 x 6,0.

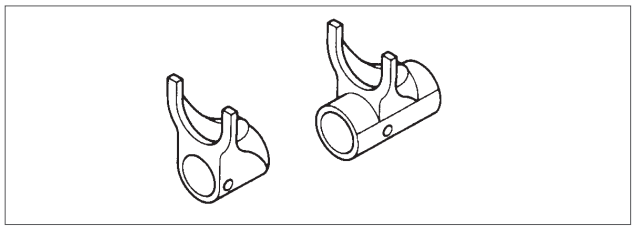

Артикул	Наименование	Цвет	Вес кг/шт.	Кол-во в упаковке	Цена* €/шт.
1201801 1001	Комплект запрессовочных тисков 40	Черный	0,710	1 шт.	140,45

* Рекомендованные цены

Расширительный наконечник 25/32 системы QC для гидрав- лического инструмента H2, A-light2, A3

Для использования с расширительными насадками системы быстросъемных насадок QC типоразмеров 25 и 32.

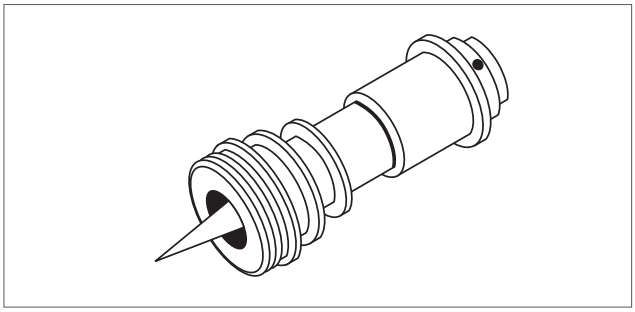

Артикул	Наименование	Вес кг/шт.	Кол-во в упаковке	Цена* €/шт.
1217469 1001	Универсальный расширительный наконечник QC 25/32	0,600	1 шт.	109,53

Запрессовочные тиски для M1

Размер
16 x 2,2 и 16 x 2,6 / 20 x 2,0 и 20 x 2,8 и 20 x 2,9.
17 x 2,0 / 20 x 2,0 и 20 x 2,8 и 20 x 2,9.
25 x 2,3 и 25 x 3,5 и 25 x 3,7 / 32 x 2,9 и 32 x 4,4 и 32 x 4,7.

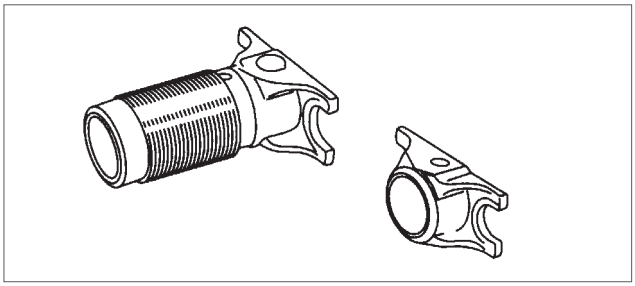

Артикул	Наименование	Цвет	Вес кг/шт.	Кол-во в упаковке	Цена* €/шт.
1137744 1001	Комплект запрессовочных тисков M1 16/20	Золотисто-желтый	0.680	1 шт.	90,88
1137754 1001	Комплект запрессовочных тисков M1 17/20	Золотисто-желтый	0,700	1 шт.	90,88
1137364 1001	Комплект запрессовочных тисков M1 25/32	Золотисто-желтый	0,800	1 ил.	97,75

Запрессовочные тиски для M1

Размер
40 x 3,7 и 40 x 5.5 и 40 x 6,0.

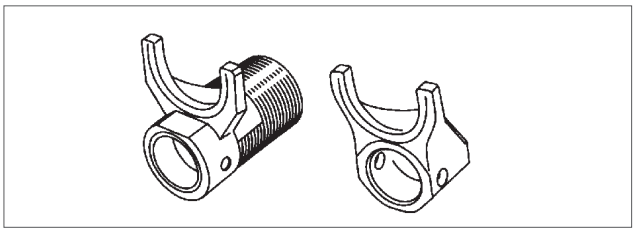

Артикул	Наименование	Цвет	Вес кг/шт.	Кол-во в упаковке	Цена* €/шт.
1201798 1001	Комплект запрессовочных тисков M1 40	Черный	0,780	1 шт.	123,43

Запрессовочные тиски для H2, A-light, A-light2, A2, A3, Kombi

Размер
16 x 2,2 и 16 x 2,6 / 20 x 2,0 и 20 x 2,8 и 20 x 2,9.
17 x 2,0 / 20 x 2,0 и 20 x 2,8 и 20 x 2,9.
25 x 2,3 и 25 x 3,5 и 25 x 3,7 / 32 x 2,9 и 32 x 4,4 и 32 x 4,7.

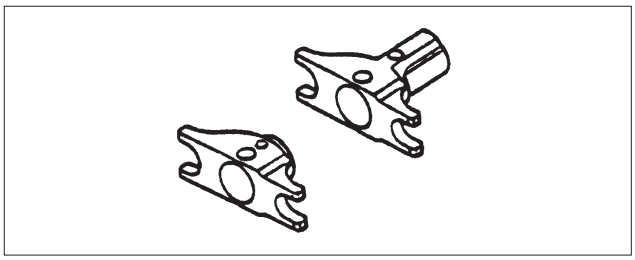

Артикул	Наименование	Цвет	Вес кг/шт.	Кол-во в упаковке	Цена* €/шт.
1139361 1002	Комплект запрессовочных тисков 16/20	Золотисто-желтый	0,480	1 шт.	102,78
1259049 1002	Комплект запрессовочных тисков 17/20	Золотисто-желтый	0,480	1 шт.	102,78
1257259 1002	Комплект запрессовочных тисков 25/32	Золотисто-желтый	0,680	1 шт.	130,17

* Рекомендованные цены