1.2.1 Подключение к отопительному прибору из стены или пола

Фитинги и комплектующие для присоединения к отопительным приборам

Трубка Г-образная RAUTITAN для подключения к отопительному прибору

Используется для подключения радиаторов с трубами RAUTITAN stabil и RAUTITAN flex в одно- и двухтрубных системах. Подходит для вариантов подключения от стен и пола, с разной длиной трубок. Для подключения 1 радиатора требуется 2 трубки. Материал труб: нержавеющая сталь 15x1,0 мм в соответствии с DIN EN 10088. Материал соединительного фитинга: нержавеющая сталь в соответствии с DIN EN 10088.

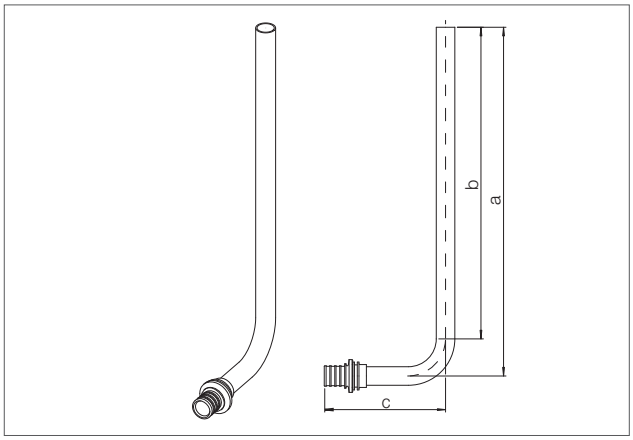

Артикул	Для универсальных труб RAUTITAN stabil / flex	Номинальный размер	Размеры, мм a	b	c	Вес кг/шт.	Единица поставки	Цена* €/шт.
1266242 1001	**16**	250 мм	282	252	95	0,156	10 шт.	12,71
1240931 1001	**16**	500 мм	532	502	95	0,254	10 шт.	17,31
1266252 1001	**16**	1000 мм	1032	1002	95	0,450	10 шт.	27,64
1266262 1001	**20**	250 мм	282	252	97	0,162	10 шт.	13,76
1240941 1001	**20**	500 мм	532	540	97	0,260	10 шт.	18,55
1266272 1001	**20**	1000 мм	1032	1002	97	0,456	10 шт.	30,46

При подключении Г-образных трубок к радиаторам с помощью резьбозажимных соединений (к ним относятся резьбозажимные соединения REHAU) их концы следует развальцовывать с помощью расширительной насадки REHAU для трубок из нержавеющей стали (арт. 1268764 1001).
Дополнительно, из эстетических соображений, мы рекомендуем закреплять трубки к полу с помощью фиксирующего уголка REHAU (арт. 1240457 1001).

Комплект Г-образных трубок RAUTITAN для подключения к отопительному прибору с фиксирующим уголком

Используется для подключения радиаторов с трубами RAUTITAN stabil и RAUTITAN flex в одно- и двухтрубных системах. Подходит только для варианта подключения от пола.
В комплект входят: 2 Г-образные трубки, 1 фиксирующий уголок для их крепления к полу, 1 дюбель (10 мм),
1 винт (размер ключа – 13 мм) с шайбой.
Материал труб: нержавеющая сталь 15 x 1.0 мм в соответствии с DIN EN 10088.
Материал соединительного фитинга: нержавеющая сталь в соответствии с DIN EN 10088.
Материал фиксирующего уголка: оцинкованная сталь / PA.
Межосевое расстояние труб: 50 мм.

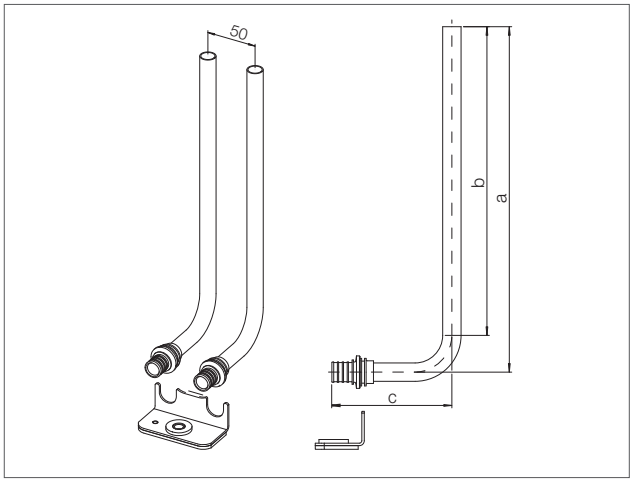

Артикул	Для универсальных труб RAUTITAN stabil / flex	Номинальный размер	Размеры, мм a	b	c	Вес кг/шт.	Единица поставки	Цена* €/шт.
1266372 1001	**16**	250 мм	282	252	95	0,416	5 шт.	29,71
1266392 1001	**20**	250 мм	282	252	97	0,428	5 шт.	30,64

При подключении Г-образных трубок к радиаторам с помощью резьбозажимных соединений (к ним относятся резьбозажимные соединения REHAU) их концы следует развальцовывать с помощью расширительной насадки REHAU для трубок из нержавеющей стали (арт. 1268764 1001).

* Рекомендованные цены

Комплект Г-образных трубок RAUTITAN CuMs для подключения к отопительному прибору с фиксирующим уголком

Используется для подключения радиаторов с трубами RAUTITAN stabil и RAUTITAN flex в одно – и двухтрубных системах.
Подходит только для варианта подключения от пола.
В комплект входят: 2 Г-образные трубки, 1 фиксирующий уголок для их крепления к полу, 1 дюбель (10 мм),
1 винт (размер ключа – 13 мм) с шайбой.
Материал труб: медь 15 x 1,0 мм, в соответствии с DIN 1057.
Цвет: чистая медь.
Материал соединительного фиттинга: латунь, устойчивая к вымыванию цинка, согласно DIN EN 12164, DIN EN 12165, DIN EN 12168.
Цвет: чистая латунь.
Материал фиксирующего уголка: оцинкованная сталь / PA.
Межосевое расстояние труб: 50 мм.

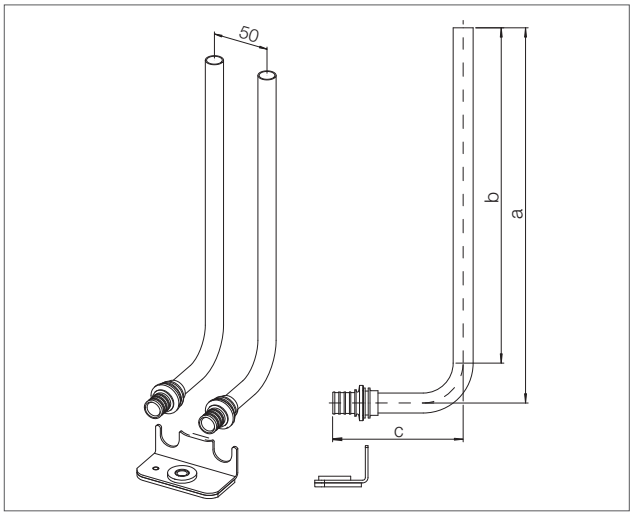

Артикул	Для универсальных труб RAUTITAN stabil / flex	Номинальный размер	Размеры, мм a	b	c	Вес кг/шт.	Единица поставки	Цена* €/шт.
1266412 1001	**16**	250 мм	280	252	103	0.432	5 шт.	23,12

При подключении Г-образных трубок к радиаторам с помощью резьбозажимных соединений (к ним относятся резьбозажимные соединения REHAU) их концы следует развальцовывать с помощью расширительной насадки REHAU для трубок из меди и нержавеющей стали (арт. 1268764 1001).

Трубка Т-образная RAUTITAN для подключения к отопительному прибору

Используется для подключения радиаторов с трубами RAUTITAN stabil и RAUTITAN flex в одно- и двухтрубных системах.
Подходит для вариантов подключения от стен и пола, с разной длиной трубок.
Для подключения 1 радиатора требуется 2 трубки.
Материал труб: нержавеющая сталь 15 x 1,0 мм в соответствии с DIN EN 10088.
Материал соединительного фиттинга: нержавеющая сталь в соответствии с DIN EN 10088.

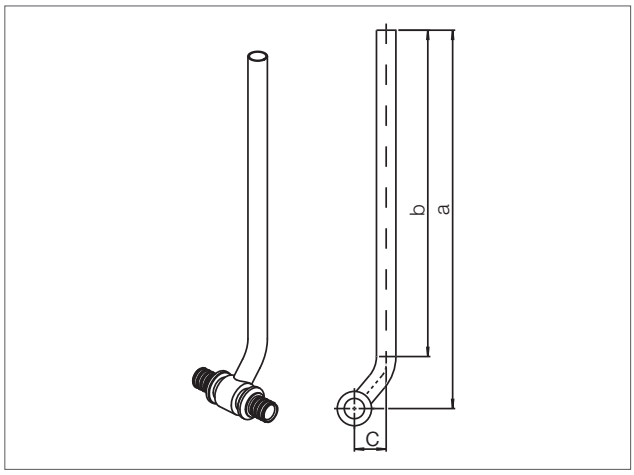

Артикул	Типоразмер	Номинальный размер	Размеры, мм a	b	c	Вес кг/шт.	Единица поставки	Цена* €/шт.
1266282 1001	**16**	250 мм	291	252	24	0,188	10 шт.	22,00
1240851 1001	**16**	500 мм	541	502	24	0,286	10 шт.	30,92
1266292 1001	**16**	1000 мм	1041	1002	24	0,482	10 шт.	40,77
1266302 1001	**20**	250 мм	292	252	25	0,210	10 шт.	22,57
1240861 1001	**20**	500 мм	542	502	25	0,308	10 шт.	31,74
1266312 1001	**20**	1000 мм	1042	1002	25	0,504	10 шт.	42,00
1104039 1001	**25**	250 мм	294	252	27	0,244	10 шт.	26,12

При подключении Г-образных трубок к радиаторам с помощью резьбозажимных соединений (к ним относятся резьбозажимные соединения REHAU) их концы следует развальцовывать с помощью расширительной насадки REHAU для трубок из нержавеющей стали (арт. 1268764 1001).

* Рекомендованные цены

Присоединительный блок RAUTITAN stabil

Блок REHAU для присоединения к отопительному прибору с универсальной трубой RAUTITAN stabil 16,2 x 2,6 мм. Используется для присоединения к отопительному прибору с блоком шаровых кранов из стены под штукатуркой и состоит из предварительно изогнутой универсальной трубы REHAU RAUTITAN stabil 16,2 x 2,6 мм, помещенной в блок из твердого пенополиуретана с нанесенной с двух сторон крепежной лентой.

Подающая и обратная подводки на приборе с фиксированным расстоянием между центрами 50 мм в зоне присоединения замкнуты на 180° для опрессовки и пробной топки без отопительного прибора, за счет чего монтаж отопительного прибора возможен после завершения штукатурных и малярных работ.

Присоединение к отопительному прибору осуществляется снизу через угловой блок шаровых кранов REHAU (арт. 1240737 1001) и набор резьбозажимных соединений REHAU 16,2 x 2,6 x G 3/4 (арт. 1266452 1001).

Материал присоединительного блока: пенополиуретан.

Материал крепежной ленты: оцинкованная сталь.

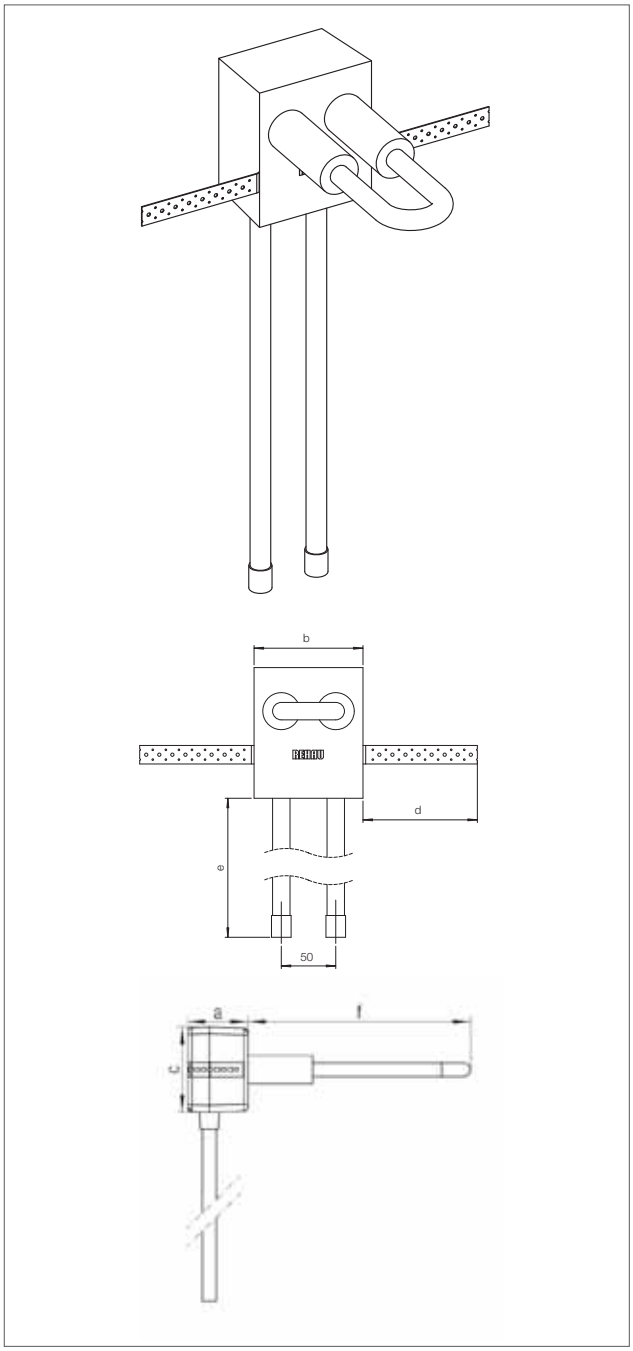

Артикул	Размеры, мм						Вес	Единица	Цена*
	a	b	c	d	e	f	кг/шт.	поставки	€/шт.
1110198 1001	70	100	100	115	490	250	0,319	10 шт.	25,78

* Рекомендованные цены

Фиксирующая скоба для присоединительных трубок
Используется в системах отопления для закрепления пары Г-образных трубок RAUTITAN на черновой бетонной стяжке пола.
Межцентровое расстояние: 50 мм.
В комплект входят: звукоизолирующая прокладка, дюбель 10 мм, винт (оцинкованная сталь, размер ключа 13 мм) и шайба.
Материал уголка: оцинкованная сталь / PA.

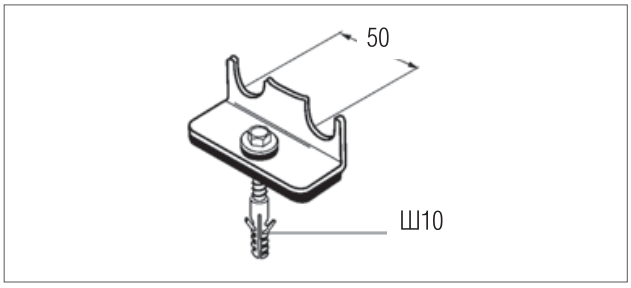

Артикул	Наименование	Вес кг/шт.	Единица поставки	Цена* €/шт.
1240457 1 002	**Фиксирующий уголок**	0,100	10 шт.	2,96

Расширительная насадка для развальцовки присоединительных трубок из меди и нержавеющей стали 15 x 1,0 мм
Используется при подключении радиаторов для расширения присоединительных трубок RAUTITAN из меди (CuMs) и нержавеющей стали 15 x 1,0 мм при использовании резьбозажимных соединений REHAU.
Материал: сталь.
Подходит для эспандеров RO и QC (см. раздел «Монтажный инструмент»).

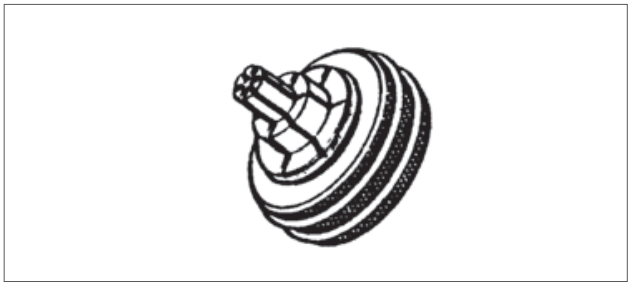

Артикул	Наименование	Вес кг/шт.	Единица поставки	Цена* €/шт.
1268764 1 001	**Расширительная насадка RO**	0,170	1 шт.	41,00
1216694 1 001	**Расширительная насадка QC**	0,170	1 шт.	41,00

* Рекомендованные цены