Крюки с дюбелем

Используется для крепления труб RAUTITAN stabil и RAUTITAN flex (также с соответствующей изоляцией) к полу.
Подходят для труб диаметром от 10 до 32 мм.
Материал: полиамид.
Цвет: черный.

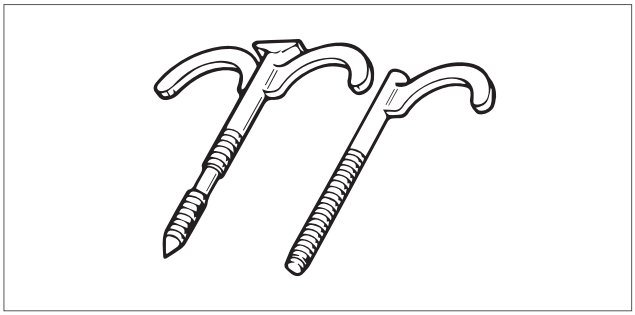

Артикул	Обозначение / Типоразмер	Размер. мм	Вес кг/шт.	Единица поставки	Цена* €/шт.
1257378 1002	для 1 трубы	8 x 100	0,007	100 шт.	0,41
1257388 1002	для 2 труб	8 x 100	0,008	100 шт.	0,67
1265709 1001	для 2 труб в изоляции	8 x 120	0,020	50 шт.	0,67

Монтажный шаблон REHAU с воздухоотводчиком*

Используется для монажа подводок к радиаторам при условии, что отопительные приборы будут монтироваться позже.
Позволяют без радиаторов испытать систему отопления под давлением. Присоединительные размеры: евроконус G 3/4", межосевое расстояние: 50 мм, расстояние от стены варьируется от 30 до 85 мм.
Материал держателя: оцинкованная сталь.
Материал фитинга: никелированная латунь.
Изделие предназначено для многократного применения.

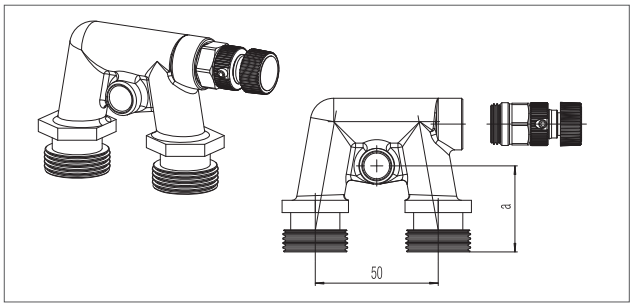

Артикул	Размер, мм	Вес кг/шт.	Единица поставки	Цена* €/шт.
1289907 1001	25	0,300	1 шт.	19,13

Комплект для подключения отопительного прибора

Используется для непосредственного подключения только труб RAUTITAN flex к отопительным приборам.
Материал: полиамид.
Форма поставки: в ПЭ-пакете.
В комплект для подключения радиатора входят:
- 4 полукожуха для трубы (белые);
- 2 центрирующие шайбы из вспененного материала;
- 2 направляющих отвода с накидным кольцом диаметром 5 мм (черные);
- 2 пластины для соединения отводов (с пазами, PA, черные);
- 2 предохранительных клина.

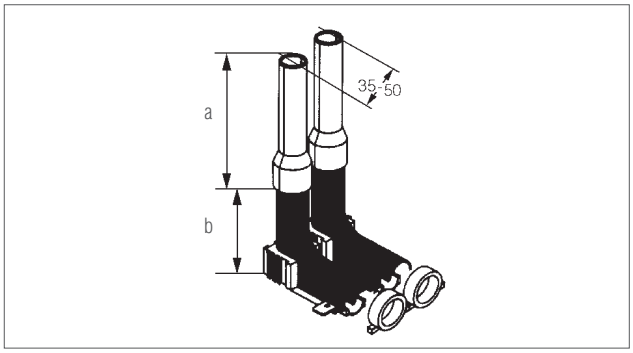

Артикул	Для универсальных труб RAUTITAN flex/pink	Размер, мм a	b	Вес кг/шт.	Единица поставки	Цена* €/шт.
1265879 1001	**16**	230	70	0,240	1 шт.	8,78

* Рекомендованные цены

Декоративная накладка

Используется для декоративного оформления выхода присоединительных трубок 15 x 1,0 из пола, стены или из плинтусного короба.
Межцентровое расстояние: 50 мм.
Материал: ПП-С.
Цвет: белый RAL 9010.

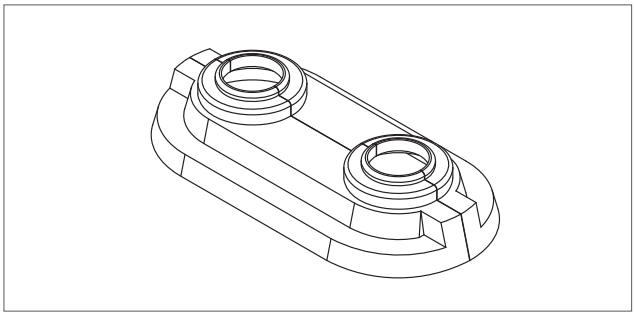

Артикул	Типоразмер	Применение для труб	Вес кг/шт.	Единица поставки	Цена* €/шт.
1268674 1001	**15**	из нержавеющей стали, меди	0,003	50 шт.	2,16
1240777 1001	**16/20**	RAUTITAN stabil / flex	0,003	50 шт.	2,16

Фиксатор поворота 90°

Используется для систем отопления с трубами RAUTITAN flex для фиксации поворота трубы на 90°.
Радиус изгиба: 5 x d.
Материал: сталь с обработанной внешней поверхностью.

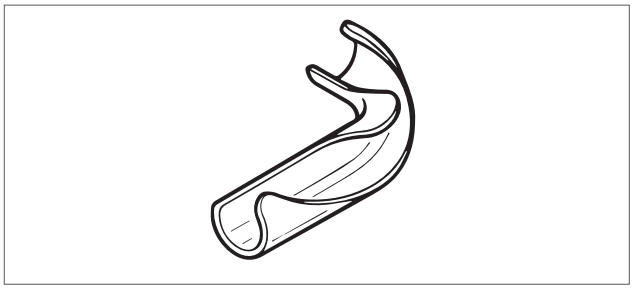

Артикул	Типоразмер	Радиус изгиба	Вес кг/шт.	Единица поставки	Цена* €/шт.
1258408 1002	**16/17**	5 x d	0,054	10 шт.	1,42
1258798 1002	**20**	5 x d	0,080	10 шт.	1,77
1257249 1002	**25**	5 x d	0,140	10 шт.	3,01
1261153 1001	**32**Δ	5 x d	0,360	5 шт.	4,84

Δ Фиксатор поворота Dy 32 поставляется с двумя дополнительными пружинными кольцами.

Фиксатор поворота 45°

Используется для систем отопления с трубами RAUTITAN flex для фиксации поворота трубы на 45°.
Радиус изгиба: 5 x d.
Материал: сталь.

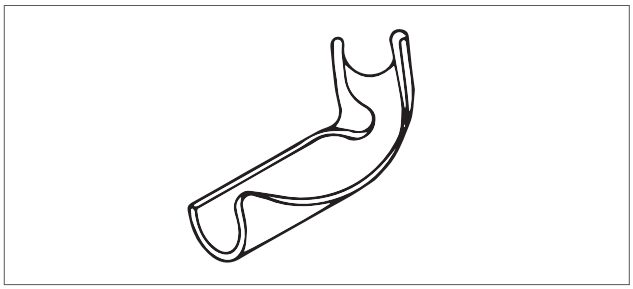

Артикул	Типоразмер	Радиус изгиба	Вес кг/шт.	Единица поставки	Цена* €/шт.
1265729 1001	**16/17**	5 x d	0,040	10 шт.	1,42
1268624 1001	**20**	5 x d	0,074	10 шт.	1,77
1268634 1001	**25**	5 x d	0,142	10 шт.	3,01
1268644 1001	**32**Δ	5 x d	0,260	5 шт.	4,84

Δ Фиксатор поворота Dy 32 поставляется с двумя дополнительными пружинными кольцами.

* Рекомендованные цены

Настенные угольники / комплектующие

Монтажный узел RAUTITAN 16 x 2,2-Rp 1/2"

Используется для подключения к отопительным приборам труб из стены. Угольники закреплены на кронштейне, звукоизолированы.
Межосевое расстояние: 50 мм.
Материал кронштейна: оцинкованная сталь.
Материал настенного угольника: латунь, устойчивая к вымыванию цинка.

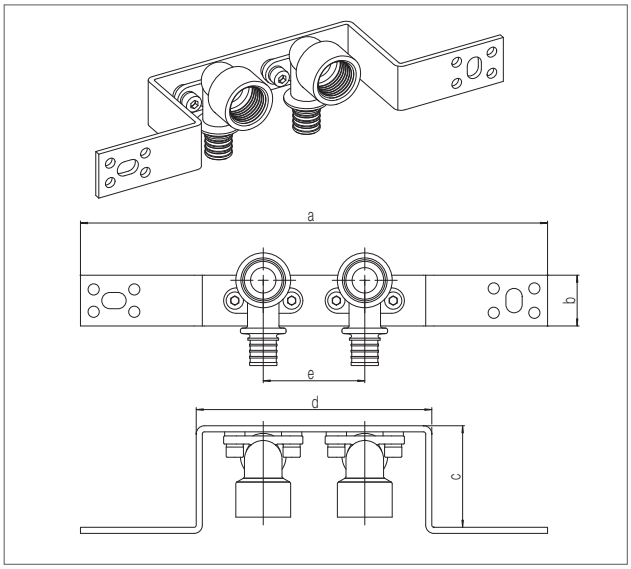

Артикул	Размеры, мм					Вес	Единица	Цена*
	a	b	c	d	e	кг/шт.	поставки	€/шт.
1240921 1401	230	25	50	116	50	0,416	5 шт.	27,13

Присоединительная трубка для подключения отопительного прибора с наружной резьбой

Используется для соединения запорной арматуры на отопительном приборе с настенным угольником RAUTITAN Rp 1/2" или монтажным узлом 1240921 1001.
Материал: нержавеющая сталь 15 x 1,0 мм согласно DIN EN 10088.
Длина трубки: 150 мм.

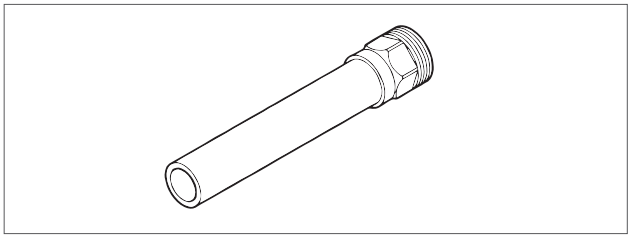

Артикул	Типоразмер	Вес	Единица	Цена*
		кг/шт.	поставки	€/шт.
1261313 1001	**R 1/2 x 15**	0,070	10 шт.	10,38

* Рекомендованные цены