1.2.2. Плинтусная радиаторная разводка

Крестовина SL Rp 1/2-12-Rp 1/2

Используется в системах плинтусной разводки RAUSOLO и RAUDUO.
Для подключения к отопительному прибору справа или посередине со встроенными вентилями и межцентровым расстоянием 50 мм.
Возможно также разностороннее подключение за счет рассоединения крестовины.
Только для присоединения универсальных труб REHAU RAUTITAN stabil на выбор 16,2 x 2,6 или 20 x 2,9 мм.
На выбор предоставляются соответствующие переходники REHAU или стандартные заглушки под внутреннюю резьбу Rp 1/2.
В поставку включены: накидные гайки, обжимные кольца и упорные втулки для присоединительных трубок 12 мм.
Материал: никелированная латунь.
Вид поставки: в коробке.

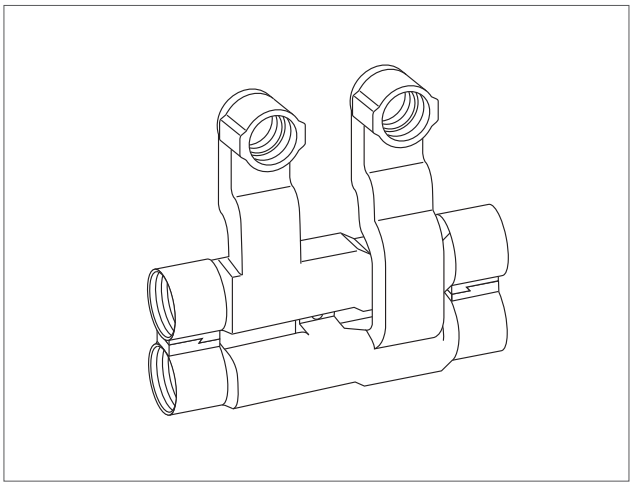

Артикул	Типоразмер	SW	Вес кг/шт.	Единица поставки	Цена* €/шт.
1240577 1002	**Rp 1/2-12-Rp 1/2**	17	0,420	1 шт.	66,68

SW = размер гаечного ключа.

* Рекомендованные цены

Комплект присоединительных трубок SL

Комплект присоединительных трубок REHAU для плинтусной разводки. Для использования в системах плинтусной разводки RAUSOLO и RAUDUO. Только для присоединения универсальных трубопроводов REHAU RAUTITAN stabil к радиатору, оснащенному парой компактных шаровых кранов (присоединение справа, посередине и слева). Диаметр отвода 12 мм для присоединения с помощью комплекта телескопических угловых резьбозажимных соединений (арт. 1240607 1001, поставляется отдельно).
Один комплект подходит для присоединения одной подающей и одной обратной трубы. Материал проходной части: никелированная латунь согласно нормативу DIN EN12164, DIN EN12165, DIN EN12168
Материал трубки: никелированная медь DIN EN 1057.
Материал гильз: термически обработанная стандартная латунь Cu Zn 39 Pb3/F43 согласно DIN EN 12168.
Цвет: чистая латунь.
Форма поставки: 1 комплект в пакете включает 2 присоединительные трубки и 4 надвижные гильзы RAUTITAN MX.

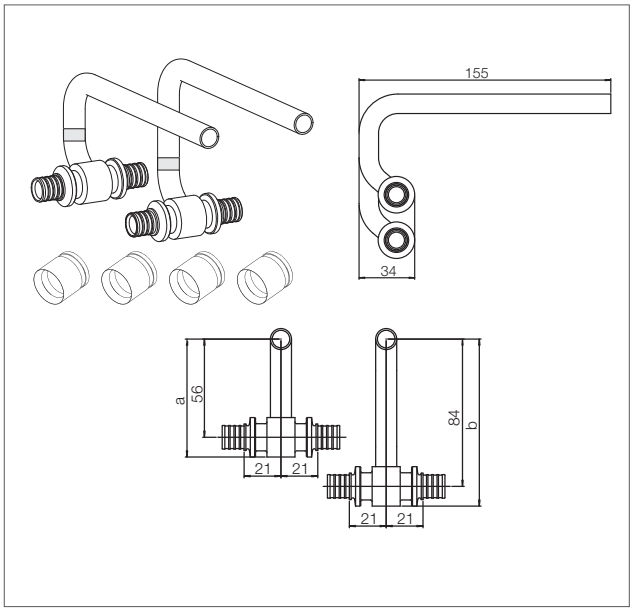

Артикул	Типоразмер	Размер, мм a	b	Вес кг/шт.	Единица поставки	Цена* €/шт.
1137238 1003	**16-12-16**	67	95	0,338	1 шт.	47,60
1137239 1003	**20-12-20**	69	97	0,483	1 шт.	55,78

Набор концевых фитингов (правых)

Используется для подключения радиаторов в плинтусных каналах RAUSOLO и RAUDUO при помощи универсальной трубы RAUTITAN stabil (для подводки справа).
Отвод 12 мм для присоединения при помощи телескопического углового резьбозажимного соединения REHAU (арт. 1240607 1001).
1 комплект поставки включает 1 концевой фитинг для подающей магистрали, 1 для обратной и 2 надвижные гильзы RAUTITAN MX.
Материал фитинга: латунь согласно DIN EN 12164, DIN EN 12165, DIN EN 12168.
Наружная поверхность: никелированная.
Материал отвода: медь согласно DIN EN 1057, никелированная.
Материал гильз: термически обработанная стандартная латунь Cu Zn 39 Pb3/F43 согласно DIN EN 12168.
Цвет: чистая латунь.

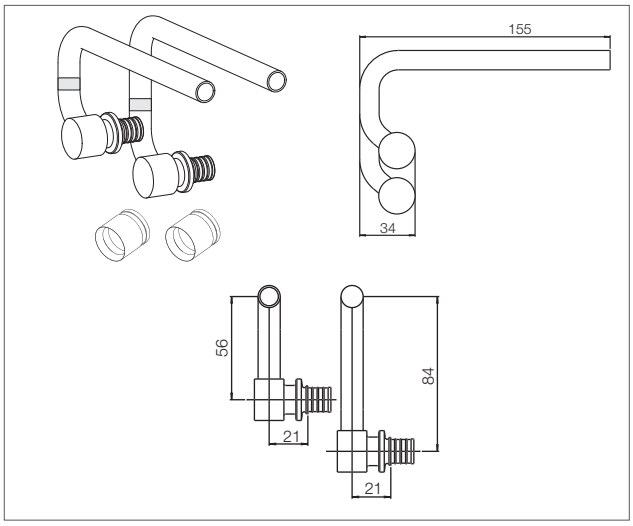

Артикул	Типоразмер	Размер, мм a	b	Вес кг/шт.	Единица поставки	Цена* €/шт.
1137247 1003	**16-12 правый**	67	95	0,299	1 шт.	44,45

* Рекомендованные цены

Набор концевых фитингов (левых)

Используется для подключения радиаторов в плинтусных каналах RAUSOLO и RAUDU0 при помощи универсальной трубы RAUTITAN stabil (для подводки слева).
Отвод 12 мм для присоединения при помощи телескопического углового резьбозажимного соединения REHAU (арт. 1240607 1001).
1 комплект поставки включает 1 концевой фитинг для подающей магистрали, 1 для обратной и 2 надвижные гильзы RAUTITAN MX.
Материал тела фитинга: латунь согласно DIN EN 12164, DIN EN 12165, DIN EN 12168.
Наружная поверхность: никелированная.
Материал отвода: медь согласно DIN EN 1057, никелированная.
Материал гильз: термически обработанная стандартная латунь Cu Zn 39 Pb3/F43 согласно DIN EN 12168.
Цвет: чистая латунь.

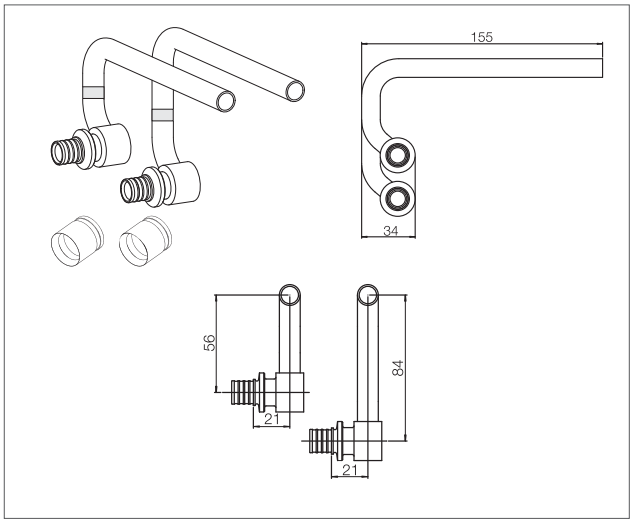

Артикул	Типоразмер	Размер, мм a	b	Вес кг/шт.	Единица поставки	Цена* €/шт.
1137248 1003	**16-12 левый**	67	95	0,299	1 шт.	44,45

Набор телескопических угловых соединений

Запорное и регулируемое резьбозажимное соединение для радиаторных вентилей, регулируемое по высоте и глубине 25 мм, с конусами и уплотняющими ниппелями G 1/2 x G 3/4.
Подключение к крестовине и присоединительным трубкам SL/ концевым фитингам SL при помощи резьбозажимного соединения для медных присоединительных трубок 12 x 1,0 мм., с интегрированной нивелировкой высоты медных присоединительных трубок резьбозажимным соединением, а также запорной и регулирующей арматурой, расположеной спереди с защитным колпачком белого цвета из ПВХ.
Материал: латунь согласно DIN EN 12164, DIN EN 12165, DIN EN 12168.
Поверхность: никелированная.
1 шт. соответствует 2 телескопическим угловым соединениям.

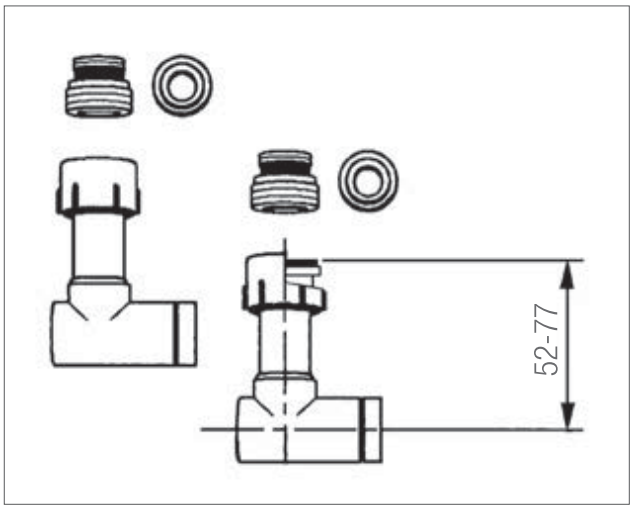

Артикул	Вес кг/шт.	Единица поставки	Цена* €/шт.
1240607 1001	0,568	1 шт.	36,60

* Рекомендованные цены

SL – Набор фитингов RAUTITAN с гильзами

SL – Комплект тройник RAUTITAN с гильзами, равнопроходный

Используется для подключения радиаторов в плинтусных каналах. RAUSOLO и RAUDUO при помощи универсальной трубы RAUTITAN stabil.
1 комплект поставки включает 1 тройник и 3 надвижные гильзы.
Материал фитинга: латунь, согласно DIN EN 12164, DIN EN12165, DIN EN 12168.
Маркировка розовым цветом.
Материал гильз: термически обработанная стандартная латунь CuZn 39 Pb3/F43 согласно DIN EN 12168.
Цвет: чистая латунь.

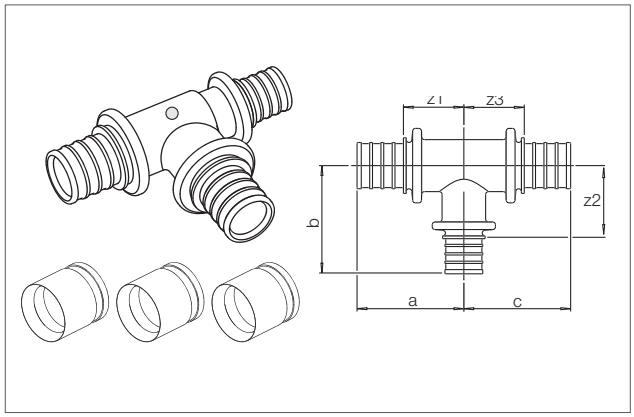

Артикул	Типоразмер	Размер, мм						Вес кг/шт.	Единица поставки	Цена* €/шт.
		a	b	c	z_1	z_2	z_3			
1137217 1004	**16**	37	37	37	25	25	25	0,163	1 шт.	11,30
1137218 1004	**20**	44	44	44	27	27	27	0,225	1 шт.	13,32

SL – Муфта соединительная RAUTITAN с гильзами, равнопроходная

Используется для подключения радиаторов в плинтусных каналах RAUSOLO и RAUDUO при помощи универсальной трубы RAUTITAN stabil.
1 комплект поставки включает 1 муфту и 2 надвижные гильзы.
Материал фитинга: латунь согласно DIN EN 12164, DIN EN 12165, DIN EN 12168.
Маркировка розовым цветом.
Материал гильз: термически обработанная стандартная латунь CuZn 39 Pb3/F43 согласно DIN EN 12168.
Цвет: чистая латунь.

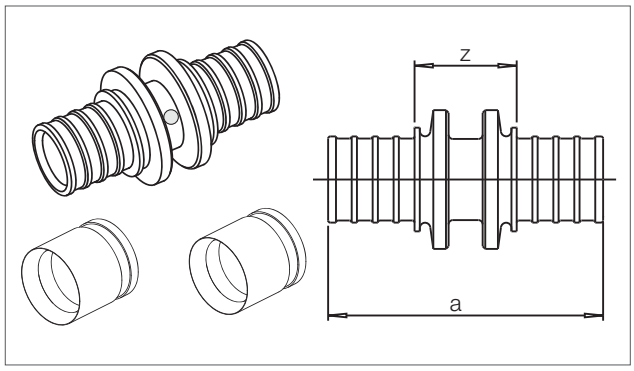

Артикул	Типоразмер	Размер, мм		Вес кг/шт.	Единица поставки	Цена* €/шт.
		a	z			
1137187 1004	**16**	44	19	0,089	1 шт.	7,07
1137188 1004	**20**	53	20	0,119	1 шт.	9,55

SL – Муфта соединительная RAUTITAN с гильзами, переходная

Используется для подключения радиаторов в плинтусных каналах RAUSOLO и RAUDUO при помощи универсальной трубы RAUTITAN stabil.
1 комплект поставки включает 1 муфту и 2 надвижные гильзы.
Материал фитинга: латунь согласно DIN EN 12164, DIN EN 12165, DIN EN 12168.
Маркировка розовым цветом.
Материал гильз: термически обработанная стандартная латунь CuZn 39 Pb3/F43 согласно DIN EN 12168.
Цвет: чистая латунь.

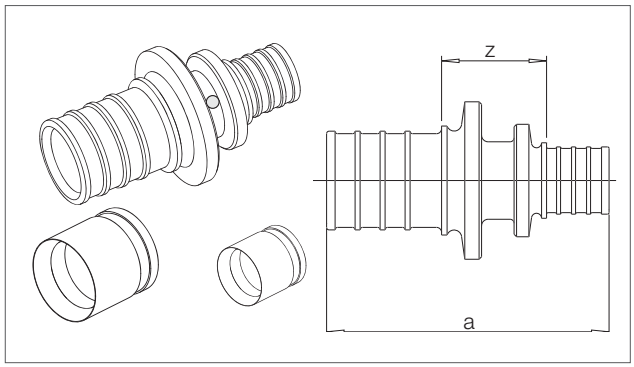

Артикул	Типоразмер	Размер, мм		Вес кг/шт.	Единица поставки	Цена* €/шт.
		a	z			
1137189 1004	**20-16**	54	25	0,112	1 шт.	9,27

* Рекомендованные цены

SL – Переходник RAUTITAN с наружной резьбой с гильзой

Используется для подключения радиаторов в плинтусных каналах RAUSOLO и RAUDUO при помощи универсальной трубы RAUTITAN stabil. 1 комплект поставки включает 1 переходник и 1 надвижную гильзу. Материал фитинга: латунь согласно DIN EN 12164, DIN EN 12165, DIN EN 12168.
Маркировка розовым цветом.
Материал гильз: термически обработанная стандартная латунь CuZn 39 Pb3/F43 согласно DIN EN 12168.
Цвет: чистая латунь.

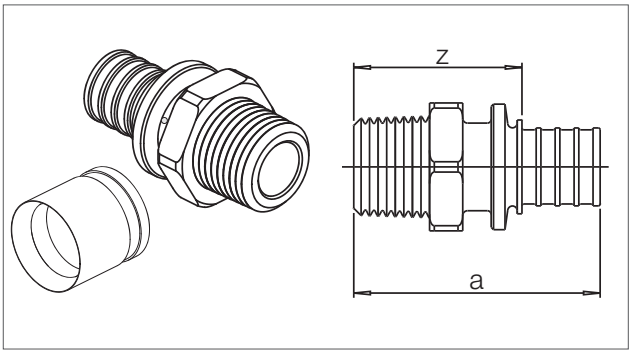

Артикул	Типоразмер	Размер, мм		SW	Вес кг/шт.	Единица поставки	Цена* €/шт.
		a	z				
1137199 1004	**16-R1/2**	45	33	23	0,087	1 шт.	7,87
1137207 1004	**20-R 1/3**	53	37	27	0,098	1 шт.	9,17

SW = размер гаечного ключа.

SL – Угольник RAUTITAN с гильзами

Используется для подключения радиаторов в плинтусных каналах RAUSOLO и RAUDUO при помощи универсальной трубы RAUTITAN stabil. 1 комплект поставки включает 1 угольник и 2 надвижные гильзы. Материал фитинга: латунь согласно DIN EN 12164, DIN EN 12165, DIN EN 12168.
Маркировка розовым цветом.
Материал гильз: термически обработанная стандартная латунь CuZn 39 Pb3/F43 согласно DIN EN 12168.
Цвет: чистая латунь.

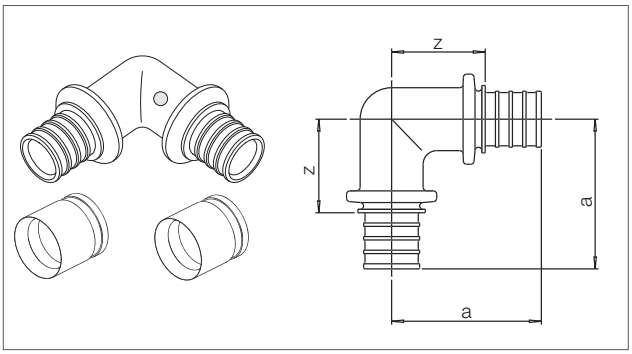

Артикул	Типоразмер	Размер, мм		Вес кг/шт.	Единица поставки	Цена* €/шт.
		a	z			
1137197 1004	**16-90°**	37	25	0,112	1 шт.	9,09
1137198 1004	**20-90°**	45	28	0,156	1 шт.	10,35

SL – Заглушка с гильзой

Используется для подключения радиаторов в плинтусных каналах RAUSOLO и RAUDUO при помощи универсальной трубы RAUTITAN stabil.
1 комплект поставки включает 1 заглушку и 1 надвижную гильзу.
Материал фитинга: латунь.
Маркировка розовым цветом.
Материал гильз: термически обработанная стандартная латунь CuZn 39 Pb3/F43 согласно DIN EN 12168.
Цвет: чистая латунь.

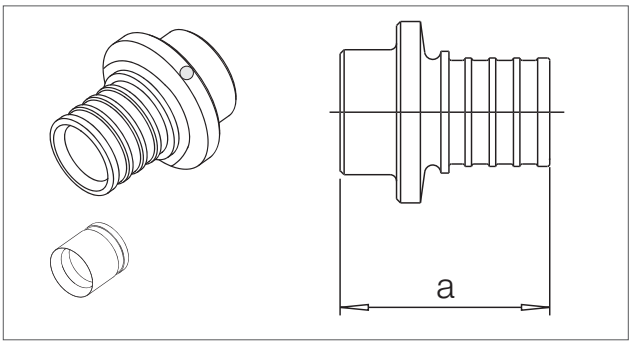

Артикул	Типоразмер	Размер, мм	Вес кг/шт.	Единица поставки	Цена* €/шт.
		a			
1137208 1004	**16**	26	0,052	1 шт.	1,44
1137209 1004	**20**	30	0,070	1 шт.	1,91

* Рекомендованные цены

SL – Надвижная гильза RAUTITAN MX (запасная часть)
(уже присутствует в комплекте SL-фитингов)
Используется для подключения радиаторов в плинтусных каналах RAUSOLO и RAUDUO при помощи универсальной трубы RAUTITAN stabil.
Материал гильз: термически обработанная стандартная латунь CuZn 39 Pb3/F43 согласно DIN EN 12168.
Цвет: чистая латунь.

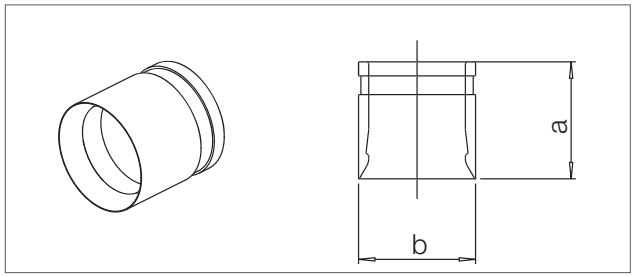

Артикул	Типоразмер	Размер, мм		Вес кг/шт.	Единица поставки	Цена* €/шт.
		a	b			
1137249 1003	**16**	24	22	0,025	1 шт.	6,60
1137259 1003	**20**	25	25	0,028	1 шт.	6,60

Клипса прижимная для отопительных труб
Используется для прокладки универсальной трубы RAUTITAN stabil (диаметр 16 и 20) в плинтусных каналах RAUSOLO и RAUDUO.
Фиксируется в основании канала без инструмента и может передвигаться в нем по горизонтали.
Материал: PA6/GF30.
Вид поставки: в коробке.

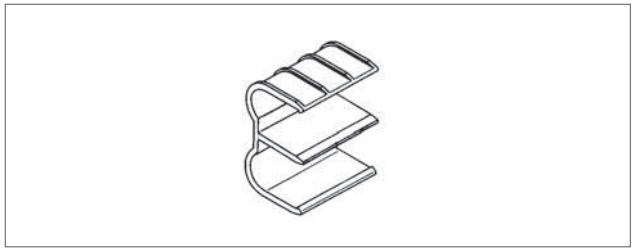

Артикул	Цвет	Вес кг/шт.	Единица поставки	Цена* €/шт.
1726061 1100	натуральный	0,015	10 шт.	2,15

* Рекомендованные цены

1 ТРУБОПРОВОДНАЯ СИСТЕМА RAUTITAN

1.3 ПЛИНТУСНЫЕ КАНАЛЫ REHAU

Канал для отопительной разводки RAUSOLO
Основание канала RAUSOLO
Материал: ПВХ (трудновоспламеняемый, самозатухающий).
Вид поставки: в коробке.
Длина: 2 м.

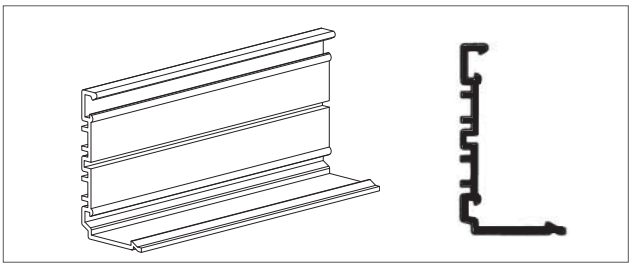

Артикул	Размеры (глубина/высота)	Вес кг/шт.	Единица поставки	Цена* €/шт.
1726994 1100	40 / 70	0,412	24 м	4,06

Крышка канала с уплотнительной манжетой RAUSOLO
Материал: RAU-TIBX (трудновоспламеняемый, самозатухающий).
Вид поставки: в коробке.
Длина: 4 м.

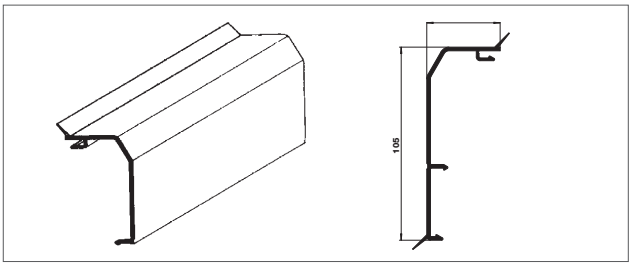

Артикул	Размеры (Глубина/высота)	Цвет	Вес кг/шт.	Единица поставки	Цена* €/шт.
1733633 1100	**40/70**	белый	0,317	48 м	8,78
1733643 1100	**40/70**	светлый бук	0,317	48 м	9,46
1733653 1100	**40/70**	клен	0,317	48 м	9,46

Заглушка для канала RAUSOLO левая
Материал: ударопрочный полистирол.
Материал: ПВХ для белого цвета.
Вид поставки: в коробке.

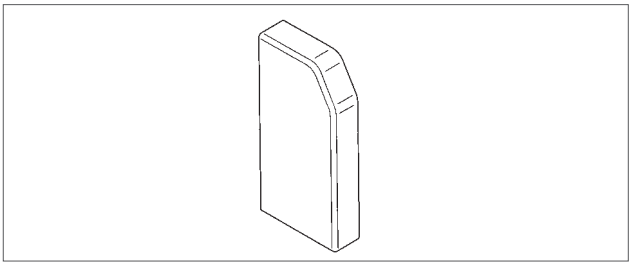

Артикул	Размеры (Глубина/высота)	Цвет	Вес кг/шт.	Единица поставки	Цена* €/шт.
1249460 1150	**40/70**	белый	0,010	10 шт.	2,70
1249470 1150	**40/70**	светлый бук	0,010	10 шт.	2,97
1249480 1150	**40/70**	клен	0,010	10 шт.	2,97

* Рекомендованные цены

Заглушка для канала RAUSOLO правая
Материал: ударопрочный полистирол.
Материал: ПВХ для белого цвета.
Вид поставки: в коробке.

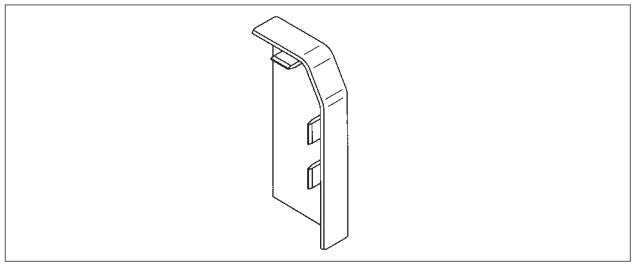

Артикул	Размеры (глубина/высота)	Цвет	Вес кг/шт.	Единица поставки	Цена* €/шт.
1249490 1150	**40/70**	белый	0,010	10 шт.	2,70
1249500 1150	**40/70**	светлый бук	0,010	10 шт.	2,97
1249510 1150	**40/70**	клен	0,010	10 шт.	2,97

Внутренний угол RAUSOLO
Материал: ударопрочный полистирол.
Материал: ПВХ для белого цвета.
Вид поставки: в коробке.

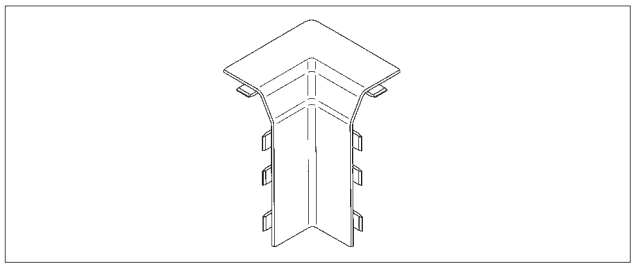

Артикул	Размеры (глубина/высота)	Цвет	Вес кг/шт.	Единица поставки	Цена* €/шт.
1249520 1150	**40/70**	белый	0,016	10 шт.	3,48
1249530 1150	**40/70**	светлый бук	0,016	10 шт.	3,74
1249540 1150	**40/70**	клен	0,016	10 шт.	3,74

Внешний угол RAUSOLO
Материал: ударопрочный полистирол.
Материал: ПВХ для белого цвета.
Вид поставки: в коробке.

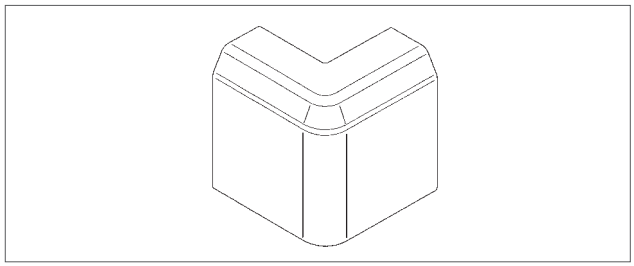

Артикул	Размеры (глубина/высота)	Цвет	Вес кг/шт.	Единица поставки	Цена* €/шт.
1249550 1150	**40/70**	белый	0,024	10 шт.	3,48
1249560 1150	**40/70**	светлый бук	0,024	10 шт.	3,74
1249570 1150	**40/70**	клен	0,024	10 шт.	3,74

* Рекомендованные цены

Соединительная накладка для канала RAUSOLO
Материал: ударопрочный полистирол.
Материал: ПВХ для накладки белого цвета.
Вид поставки: в коробке.

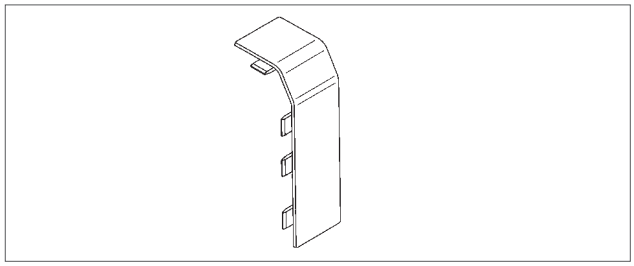

Артикул	Размеры (глубина/высота)	Цвет	Вес кг/шт.	Единица поставки	Цена* €/шт.
1249580 1150	**40/70**	белый	0,010	10 шт.	2,29
1249590 1150	**40/70**	светлый бук	0,010	10 шт.	2,45
1249600 1150	**40/70**	клен	0,010	10 шт.	2,45

Ножницы для вырезания отверстий
Вид поставки: в коробке.

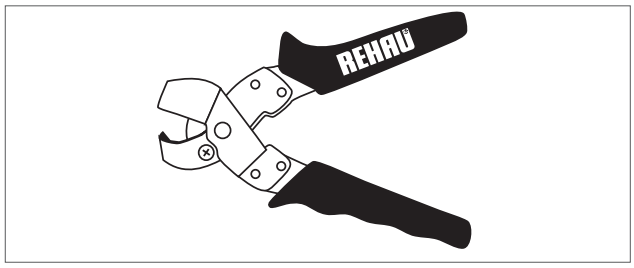

Артикул	Размеры (глубина/высота)	Цвет	Вес кг/шт.	Единица поставки	Цена* €/шт.
1240697 1001	**для крестовины SL**	26 мм / прямоугольные отверстия	0,450	1 шт.	81,73
1240847 1001	**для присоединит. трубок SL**	16 мм / полукруглые отверстия	0,405	1 шт.	81,73

Комбинированный канал для отопительной и электроразводки RAUDUO

Основание канала RAUDUO
Материал: RAU-ПВХ (трудновоспламеняемый, самозатухающий).
Вид поставки: в коробке.
Длина: 2 м.

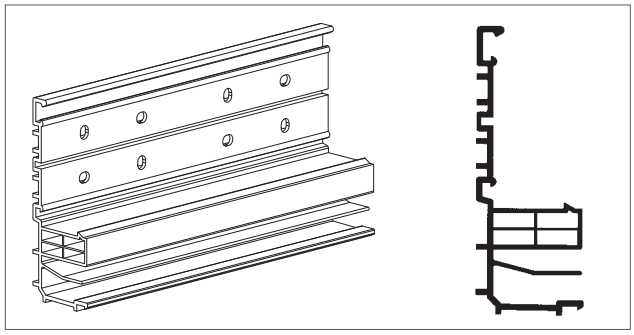

Артикул	Размеры (глубина/высота)	Вес кг/шт.	Единица поставки	Цена* €/шт.
1726444 1100	**40/105**	0,829	24 м	11,10

* Рекомендованные цены

Крышка канала RAUDUO
Материал: RAU-ПВХ (трудновоспламеняемый, самозатухающий).
Вид поставки: в коробке. Длина: 2 м.

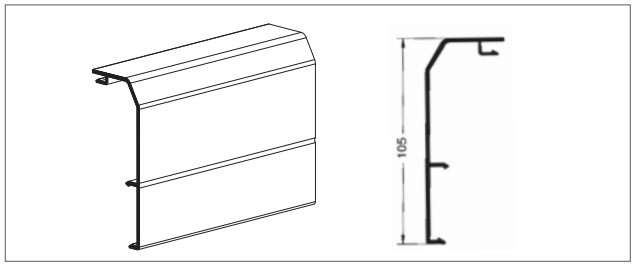

Артикул	Размеры (глубина/высота)	Цвет	Вес кг/шт.	Единица поставки	Цена* €/шт.
1727594 1 100	**40/105**	белый	0,463	24 м	6,69

Крышка канала с уплотнительной манжетой RAUDUO
Материал: RAU-ПВХ (трудновоспламеняемый, самозатухающий).
Вид поставки: в коробке.
Длина: 2 м.

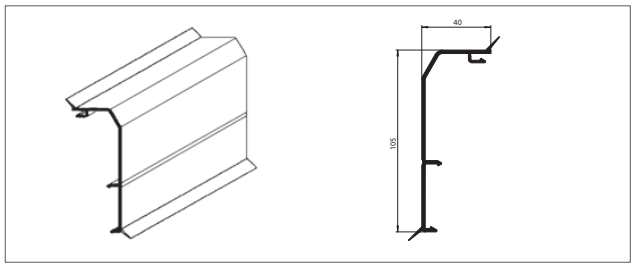

Артикул	Размеры (глубина/высота)	Цвет	Вес кг/шт.	Единица поставки	Цена* €/шт.
1733890 1 100	**40/105**	белый	0,488	24 м	6,69

Внутренний угол RAUDUO
Материал: ПВХ.
Вид поставки: в коробке.

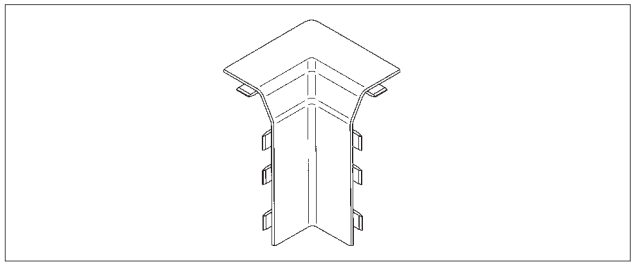

Артикул	Размеры (глубина/высота)	Цвет	Вес кг/шт.	Единица поставки	Цена* €/шт.
1727644 1 150	**40/105**	белый	0,024	10 шт.	5,35

Внешний угол RAUDUO
Материал: ПВХ.
Вид поставки: в коробке.

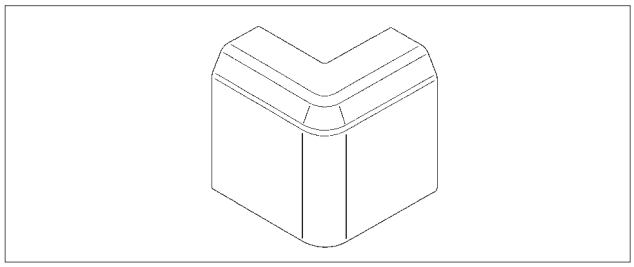

Артикул	Размеры (глубина/высота)	Цвет	Вес кг/шт.	Единица поставки	Цена* €/шт.
1727654 1 150	**40/105**	белый	0,013	10 шт.	5,35

* Рекомендованные цены

Заглушка для канала RAUDUO левая
Материал: ПВХ.
Вид поставки: в коробке.

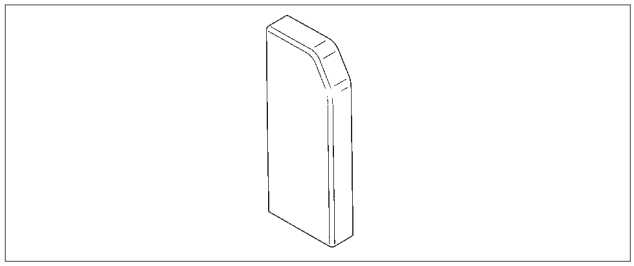

Артикул	Размеры (глубина/высота)	Цвет	Вес кг/шт.	Единица поставки	Цена* €/шт.
1727624 1150	**40/105**	белый	0,014	10 шт.	3,34

Заглушка для канала RAUDUO правая
Материал: ПВХ.
Вид поставки: в коробке.

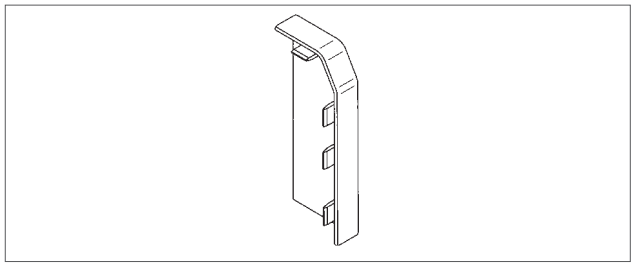

Артикул	Размеры (глубина/высота)	Цвет	Вес кг/шт.	Единица поставки	Цена* €/шт.
1727614 1150	**40/105**	белый	0,014	10 шт.	3,34

Соединительная накладка для канала RAUDUO
Материал: ПВХ.
Вид поставки: в коробке.

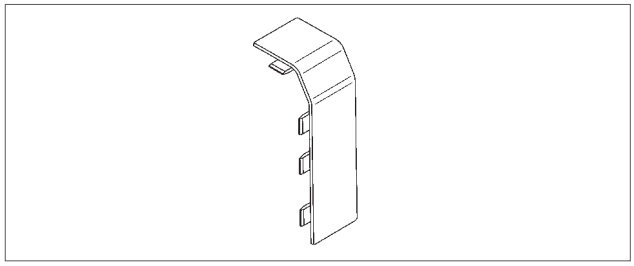

Артикул	Размеры (глубина/высота)	Цвет	Вес кг/шт.	Единица поставки	Цена* €/шт.
1727634 1150	**40/105**	белый	0,013	10 шт.	2,70

* Рекомендованные цены