Распределители RAUTITAN

Распределительная гребенка RAUTITAN R/Rp 3/4-16/20 с присоединением труб на надвижных гильзах

Используется для монтажа систем водоснабжения и отопления с трубами RAUTITAN stabil и RAUTITAN flex.
Материал: бронза в соответствии с DIN EN 1982.
Цвет: гладкая бронза.

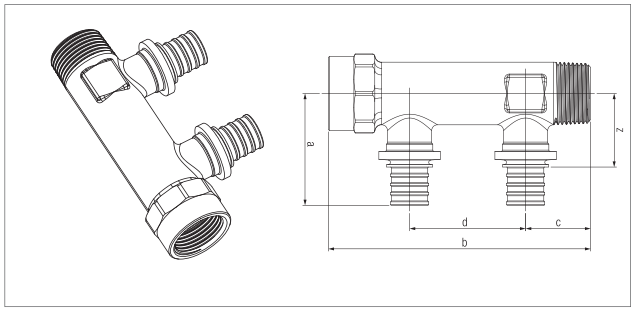

Артикул	Обозначение	Кол-во контуров	Размеры, мм a	b	c	d	z	SW	Вес кг/шт.	Единица поставки	Цена* €/шт.
1366128 1001	**16-R/Rp 3/4**	2	43	113	28	50	31	32	0,302	1 шт.	24,79
1366130 1001	**20-R/Rp 3/4**	2	48	113	28	50	32	32	0,331	1 шт.	28,71
1366131 1001	**16-R/Rp 3/4**	3	43	163	28	50	31	32	0,451	1 шт.	28,23
1366132 1001	**20-R/Rp 3/4**	3	48	163	28	50	32	32	0,474	1 шт.	31,64

SW = размер гаечного ключа.

Распределительный коллектор с плавной регулировкой

Используется для монтажа систем водоснабжения и отопления с трубами RAUTITAN stabil и RAUTITAN flex.
Отводы: евроконус G 3/4 под соединение REHAU.
Уплотнение: EPDM
Материал: никелированная DZR латунь

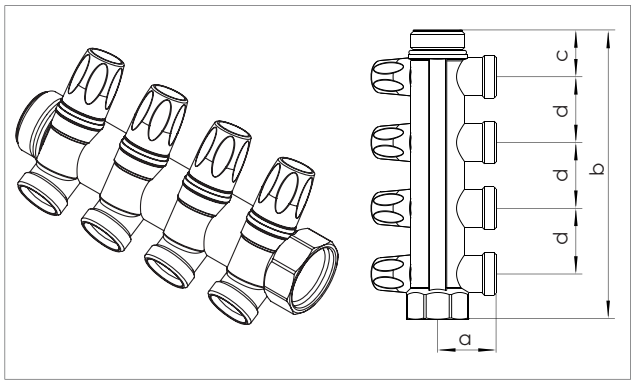

Артикул	Обозначение	Кол-во контуров	Размеры, мм a	b	c	d	Вес кг/шт.	Единица поставки	Цена* €/шт.
1131644 1001	**G 1 – 2 G 3/4**	2	35,5	96	27,5	40	0,424	1 шт.	36,24
1131645 1001	**G 1 – 3 G 3/4**	3	35,5	136	27,5	40	0,610	1 шт.	53,86
1131647 1001	**G 1 – 4 G 3/4**	4	35,5	176	27,5	40	0,800	1 шт.	70,89

Набор кронштейнов для распределительных гребенок

Используется для крепления распределительных коллекторов с присоединениями труб на надвижной гильзе, в стене или в распределительных шкафах REHAU.
Имеются звукоизолирующие хомуты 3/4*,
Один комплект включает 2 кронштейна для распределительных гребенок.
Материал: ПФА (полифталамид).

Артикул	Размеры, мм a	b	c	Вес кг/шт.	Единица поставки	Цена* €/шт.
1264121 1001	200	318	90	0,254	1 шт.	22,10

* Рекомендованные цены

Комплектующие для фасонных частей RAUTITAN

Заглушка RAUTITAN для полимерных труб

Используется для монтажа систем водоснабжения и отопления с трубами RAUTITAN stabil и RAUTITAN flex.
Материал: бронза в соответствии с DIN EN 1982.
Цвет: гладкая бронза.

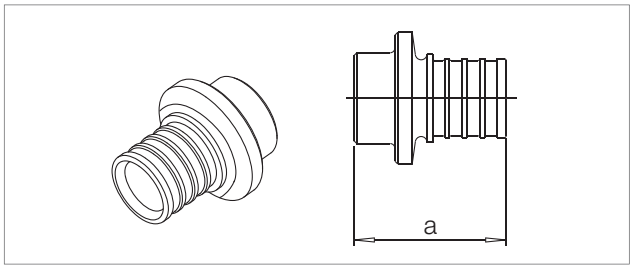

Артикул	Типоразмер	Размеры, мм	Вес кг/шт.	Единица поставки	Цена* €/шт.
1366139 1001	**16**	24	0,025	10 шт.	4,09
1366140 1001	**20**	28	0,041	5 шт.	4,81

Заглушка RAUTITAN резьбовая для гребенок

Используется для монтажа систем водоснабжения и отопления.
Предназначена для заглушивания распределительных гребенок RAUTITAN на 2 и 4 (R1/2) трубы, а также гребенок на 2 и 3 трубы (R2/3).
Материал: бронза в соответствии с DIN EN 1982.
Цвет: гладкая бронза.

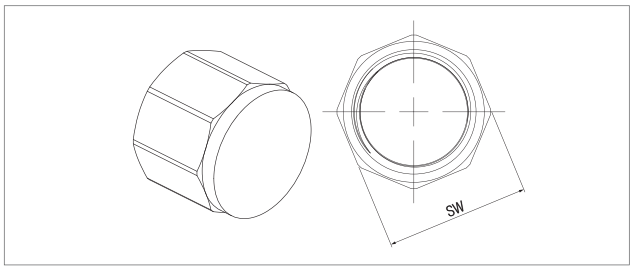

Артикул	Типоразмер	SW	Вес кг/шт.	Единица поставки	Цена* €/шт.
1366143 1001	**Rp 1/2**	25	0,044	5 шт.	4,28
1366144 1001	**Rp 3/4**	31	0,067	5 шт.	4,61

SW = размер гаечного ключа.

Заглушка RAUTITAN для гребенок с плавной регулировкой

Используется для монтажа систем водоснабжения и отопления.
Предназначена для заглушивания распределительных гребенок с плавной регулировкой RAUTITAN G1 – 2-4 отвода G3/4.
Материал: никелированная DZR латунь

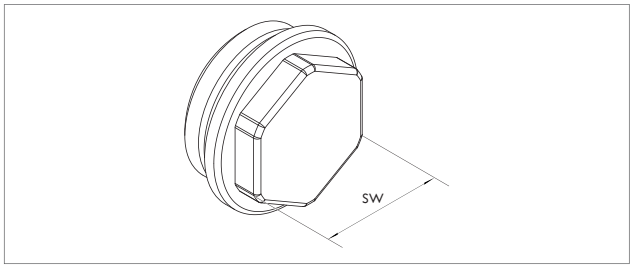

Артикул	Типоразмер	SW	Вес кг/шт.	Единица поставки	Цена* €/шт.
1131655 1001	**G1**	29	0,033	10 шт.	6,29

SW = размер гаечного ключа.

Защитная лента RAUTITAN

Используется для защиты трубопроводов и фасонных частей в местах соединений на надвижной гильзе от прямого контакта с химически активными строительными материалами.
Материал: мягкий ПВХ.
Цвет: черный.

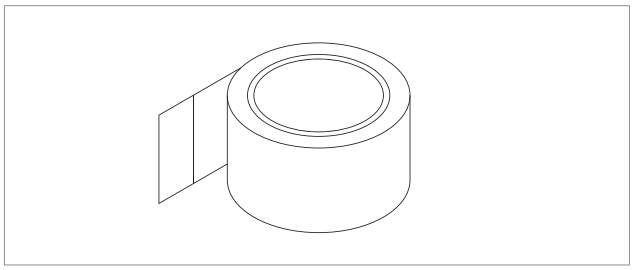

Артикул	Длина, м	Ширина, мм	Вес кг/шт.	Единица поставки	Цена* €/шт.
1229696 1001	33	50	0,280	1 шт.	14,14

* Рекомендованные цены