Распределительные коллекторы / комплектующие

Распределительный коллектор HLV из нержавеющей стали

Коллекторы предназначены для разветвления контуров систем радиаторного отопления.
Материал: нержавеющая сталь.

В комплект входят:

- подающий и обратный коллекторы, с возможностью двухстороннего присоединения с наружной резьбой G1” под плоское уплотнение;
- 2 никелированные заглушки G1” со встроенными воздушными клапанами и уплотнением;
- ниппельные отводы под резьбозажимные соединения REHAU Евроконус G3/4“;
- коллекторы установлены на звукоизолированные оцинкованные кронштейны.

Резьбозажимные соединения REHAU Евроконус G3/4” заказываются отдельно.

С распределительными коллекторами HLV можно использовать комплект двух прямых никелированных шаровых кранов 1" (арт.12081221001) или комплект двух угловых никелированных шаровых кранов 1" (арт. 13152241001).

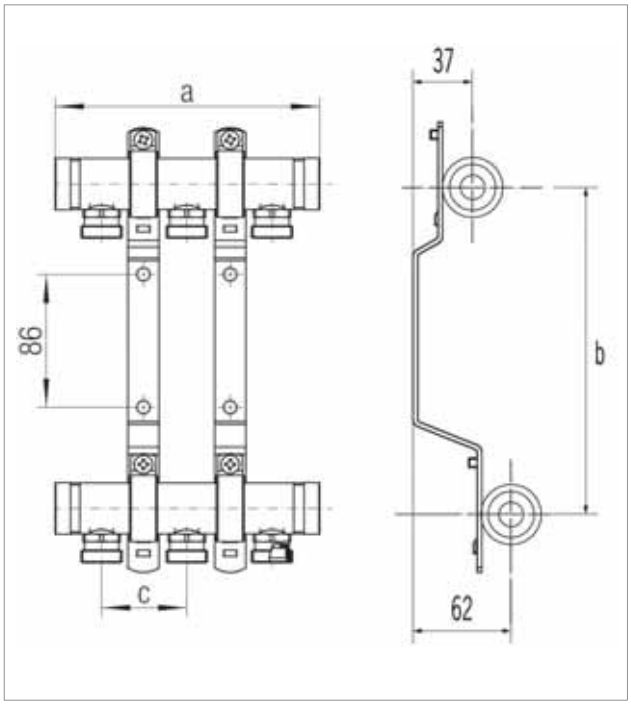

Артикул	Обозначение	Размеры, мм			Количество контуров	Вес	Единица	Цена*
		a	b	c		кг/шт.	поставки	€/шт.
1110202 1001	**HLV нерж. 2**	158	210	50	2	2,200	1 шт.	74,14
1110204 1001	**HLV нерж. 3**	208	210	50	3	2,500	1 шт.	96,15
1110206 1001	**HLV нерж. 4**	258	210	50	4	2,800	1 шт.	110,00
1110207 1001	**HLV нерж. 5**	308	210	50	5	3,100	1 шт.	123,90
1110208 1001	**HLV нерж. 6**	358	210	50	6	3,400	1 шт.	139,90
1110209 1001	**HLV нерж. 7**	408	210	50	7	3,800	1 шт.	152,80
1110212 1001	**HLV нерж. 8**	458	210	50	8	4,100	1 шт.	167,54
1110214 1001	**HLV нерж. 9**	508	210	50	9	4,600	1 шт.	180,93
1110216 1001	**HLV нерж. 10**	558	210	50	10	4,900	1 шт.	195,07
1110217 1001	**HLV нерж. 11**	608	210	50	11	5,100	1 шт.	210,32
1110218 1001	**HLV нерж. 12**	658	210	50	12	5,500	1 шт.	224,78

* Рекомендованные цены

Резьбозажимные соединения RAUTITAN flex

Используется для непосредственного подсоединения труб RAUTITAN flex к блоку шаровых кранов REHAU, к распределительному коллектору REHAU либо к запорной арматуре с евроконусом G 3/4".
Состоит из упорной втулки, зажимного кольца и накидной гайки.
Материал: латунь согласно DIN EN 12164, DIN EN 12165, DIN EN 12168. Поверхность: никелированная (только накидная гайка).

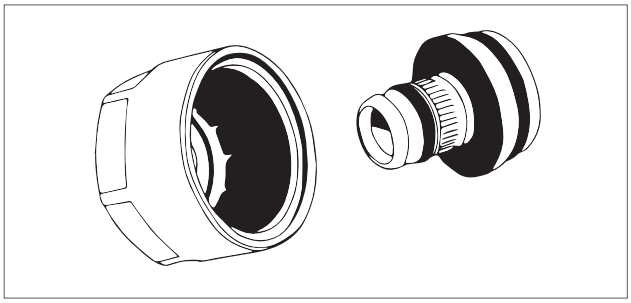

Артикул	Для труб RAUTITAN flex	SW	Вес кг/шт.	Единица поставки	Цена* €/шт.
1266352 1003	**16 x 2,2**	27	0,074	10 шт.	5,55
1266362 1003	**20 x 2,8**	30	0,070	10 шт.	5,59

SW = размер гаечного ключа.

Резьбозажимные соединения RAUTITAN stabil

Используется для непосредственного подсоединения труб RAUTITAN stabil к блоку шаровых кранов REHAU, распределительному коллектору REHAU, либо к запорной арматуре с евроконусом G 3/4".
Состоит из упорной втулки, зажимного кольца и накидной гайки.
Материал: латунь согласно DIN EN 12164, DIN EN 12165, DIN EN 12168. Поверхность: никелированная (только накидная гайка).

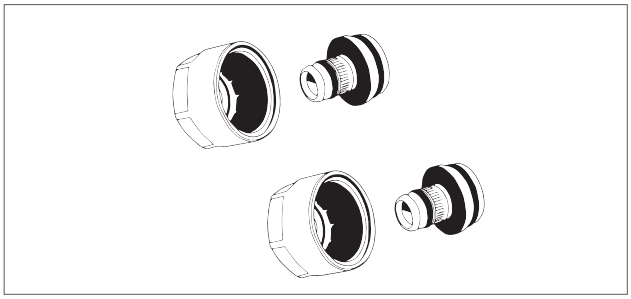

Артикул	Для труб RAUTITAN flex	SW	Вес кг/шт.	Единица поставки	Цена* €/шт.
1266452 1003	**16,2 x 2,6 x G 3/4"**	27	0,134	10 шт.	5,31
1266462 1003	**20 x 2,9 x G 3/4"**	27	0,098	10 шт.	5,36

Внимание: присоединение универсальных труб RAUTITAN stabil к радиаторам либо к распределительным коллекторам следует выполнять только с соответствующими резьбозажимными соединениями REHAU.
SW = размер гаечного ключа.

* Рекомендованные цены

Комплект угловых шаровых кранов

Состоит из двух угловых шаровых кранов:
с красной и синей рукоятками.
Оба крана имеют с одной стороны внутреннюю резьбу 1”,
с другой – накидную гайку 1” с плоским уплотнением.
Материал: никелированная латунь.

Артикул	Типоразмер	SW	Вес, кг/шт.	Единица поставки	Цена* €/шт.
1315224 1001	G1”	27	1,15	1 компл.	60,00

SW=размер гаечного ключа

Комплект прямых шаровых кранов

Состоит из двух шаровых кранов: с красной и синей рукоятками.
Оба крана имеют с одной стороны внутреннюю резьбу 1”,
с другой – накидную гайку 1” с плоским уплотнением.
Материал: никелированная латунь.

Артикул	Типоразмер	SW	Вес, кг/шт.	Единица поставки	Цена*, €/шт.
1208122 1001	**G1”**	27	0,63	1 компл.	40,26

SW = размер гаечного ключа.

Комплект для установки теплосчетчика, вертикальный

Узел подключения 1".
Резьбовое соединение с прокладкой.
Присоединение для погружных датчиков на подающей
и обратной линиях.
Вид поставки: в картонной коробке.

Артикул	Вес кг/ шт.	Единица поставки	Цена* €/ шт.
1219757 1001	2,58	1 шт.	127,25

Комплект для установки теплосчетчика, горизонтальный

Узел подключения 1".
Резьбовое соединение с прокладкой.
Присоединение для погружных датчиков на подающей
и обратной линиях.
Вид поставки: в картонной коробке.

Артикул	Вес кг/ шт.	Единица поставки	Цена* €/ шт.
1219758 1001	2,02	1 шт.	93,28

* Рекомендованные цены

2.1.6 Коллекторы
Распределительные коллекторы и комплектующие
Распределительный коллектор HKV**

Материал: нержавеющая сталь.

Включает в себя:

- 2 распределительные трубы 1" для подачи и отвода теплоносителя с возможностью подключения с обеих сторон;
- смонтированы на звукоизолирующих оцинкованных кронштейнах соответствующих требованиям DIN 4109;
- с вентилями для регулирования расхода на подающей трубе;
- с запорными вентилями на обратной трубе. Для подключения сервопривода резьба M 30 x 1,5;
- концевик коллектора с накидной гайкой 1", уплотнительная прокладка, воздухоотводчик 3/8" и кран для заполнения 1/2";
- набор крепежных деталей;
- маркировочные таблички.

Вид поставки: в картонной коробке. Прямые шаровые краны 1208122 1001 или угловые шаровые краны 1315224 1001 необходимо заказывать отдельно.

Артикул	Обозначение	Группы контуров	Размеры (Ш x В x Г) мм x мм x мм	Вес кг/ шт.	Единица поставки	Цена* €/шт.
1218021 1001	HKV 2 V2A	2 контура	307 x 285 x 86	3,0	1 шт.	162,37
1218031 1001	HKV 3 V2A	3 контура	362 x 285 x 86	3,4	1 шт.	193,07
1218041 1001	HKV 4 V2A	4 контура	417 x 285 x 86	3,8	1 шт.	223,76
1218051 1001	HKV 5 V2A	5 контуров	472 x 285 x 86	4,4	1 шт.	261,83
1218061 1001	HKV 6 V2A	6 контуров	527 x 285 x 86	4,8	1 шт.	292,53
1218071 1001	HKV 7 V2A	7 контуров	582 x 285 x 86	5,2	1 шт.	340,43
1218081 1001	HKV 8 V2A	8 контуров	637 x 285 x 86	5,8	1 шт.	371,12
1218091 1001	HKV 9 V2A	9 контуров	692 x 285 x 86	6,2	1 шт.	400,61
1218101 1001	HKV 10 V2A	10 контуров	747 x 285 x 86	6,6	1 шт.	447,27
1218111 1001	HKV 11 V2A	11 контуров	802 x 285 x 86	7,2	1 шт.	477,98
1218121 1001	HKV 12 V2A	12 контуров	857 x 285 x 86	7,6	1 шт.	509,89

** Резьбозажимные соединения для коллекторов HKV и HKV-D не входят в комплект
* Рекомендованные цены

Коллектор с расходомерами HKV-D**

Материал: нержавеющая сталь.

Включает в себя:

- 2 распределительные трубы 1" для подачи и отвода теплоносителя с возможностью подключения с обеих сторон;
- смонтированы на звукоизолирующих оцинкованных кронштейнах соответствующих требованиям DIN 4109;
- с расходомерами на подающей трубе с запорными вентилями на обратной трубе. Для подключения сервопривода резьба М 30 х 1,5;
- концевик коллектора с накидной гайкой 1", уплотнительная прокладка, воздухоотводчик 3/8" и кран для заполнения 1/2";
- набор крепежных деталей;
- маркировочные таблички.

Вид поставки: в картонной коробке. Прямые шаровые краны ■208122■001 или угловые шаровые краны ■315224■001 необходимо заказывать отдельно.

Артикул	Обозначение	Группы контуров	Размеры (Ш х В х Г) мм х мм х мм	Вес кг/ шт.	Единица поставки	Цена* €/ шт.
■208021■002	HKV-D 2 V2A	2 контура	307 x 300 x 86	3,1	1 шт.	184,48
■208031■002	HKV-D 3 V2A	3 контура	362 x 300 x 86	3,5	1 шт.	216,39
■208041■002	HKV-D 4 V2A	4 контура	417 x 300 x 86	3,9	1 шт.	253,24
■208051■002	HKV-D 5 V2A	5 контуров	472 x 300 x 86	4,5	1 шт.	292,53
■208061■002	HKV-D 6 V2A	6 контуров	527 x 300 x 86	4,9	1 шт.	331,83
■208071■002	HKV-D 7 V2A	7 контуров	582 x 300 x 86	5,3	1 шт.	378,50
■208081■002	HKV-D 8 V2A	8 контуров	637 x 300 x 86	5,9	1 шт.	423,94
■208091■002	HKV-D 9 V2A	9 контуров	692 x 300 x 86	6,3	1 шт.	463,23
■208101■002	HKV-D 10 V2A	10 контуров	747 x 300 x 86	6,7	1 шт.	502,55
■208111■002	HKV-D 11 V2A	11 контуров	802 x 300 x 86	7,3	1 шт.	547,98
■208121■002	HKV-D 12 V2A	12 контуров	857 x 300 x 86	7,7	1 шт.	578,67

SW=размер гаечного ключа

Комплект угловых шаровых кранов

Состоит из двух угловых шаровых кранов:
с красной и синей рукоятками.
Оба крана имеют с одной стороны внутреннюю резьбу 1”,
с другой – накидную гайку 1” с плоским уплотнением.
Материал: никелированная латунь.

Артикул	Типоразмер	SW	Вес, кг/шт.	Единица поставки	Цена* €/шт.
■208021■001	G1”	27	1,15	1 компл.	60,00

SW=размер гаечного ключа

Комплект прямых шаровых кранов

Состоит из двух шаровых кранов: с красной и синей рукоятками.
Оба крана имеют с одной стороны внутреннюю резьбу 1”,
с другой – накидную гайку 1” с плоским уплотнением.
Материал: никелированная латунь.

Артикул	Типоразмер	SW	Вес, кг/шт.	Единица поставки	Цена*, €/шт.
■208122■001	**G1”**	27	0,63	1 компл.	40,26

SW = размер гаечного ключа.

* Рекомендованные цены

Резьбозажимное соединение

Соединение для труб RAUTHERM S14 x 1,5; 17 x 2,0 или 20 x 2,0.
В комплекте с упорной втулкой, обжимным кольцом и накидной гайкой.

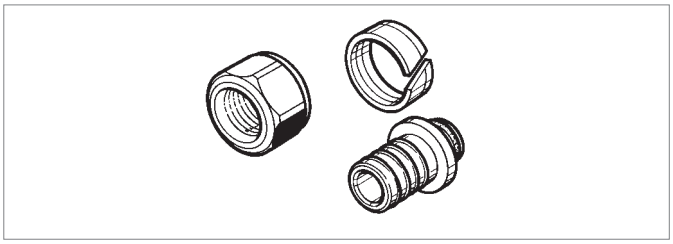

Артикул	для RAUTHERM S (PE-Xa)-трубы, мм	Вес кг/ шт.	Кол-во в коробке	Единица поставки	Цена* €/ шт.
1200546 1001	10,1	0,070	100 шт.	10 шт.	7,37
1246044 1001	14	0,048	100 шт.	10 шт.	5,83
1250607 1002	17	0,065	100 шт.	10 шт.	5,83
1250617 1002	20	0,070	100 шт.	10 шт.	5,83

Переходник с накидной гайкой (евроконус)

Переходник REHAU.
Техника соединения на надвижной гильзе на евроконус, для присоединения труб RAUTHERM S 10,1 x 1,1 мм к распределительному коллектору и к коллектору с расходометрами.

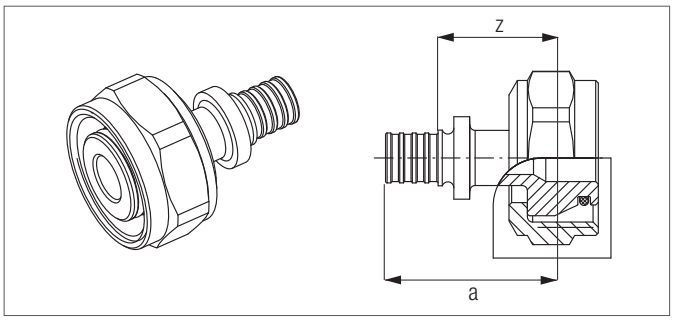

Артикул	Типоразмер	Размер a	Размер z	Вес кг/ шт.	Кол-во в коробке	Единица поставки	Цена* €/ шт.
1200553 1001	10	32	22	0,083	50 шт.	10 шт.	9,21

Комплект для установки теплосчетчика, вертикальный

Узел подключения 1".
Резьбовое соединение с прокладкой.
Присоединение для погружных датчиков на подающей и обратной линиях.
Вид поставки: в картонной коробке.

Артикул	Вес кг/ шт.	Единица поставки	Цена* €/ шт.
1219757 1001	2,58	1 шт.	127,25

Комплект для установки теплосчетчика, горизонтальный

Узел подключения 1".
Резьбовое соединение с прокладкой.
Присоединение для погружных датчиков на подающей и обратной линиях.
Вид поставки: в картонной коробке.

Артикул	Вес кг/ шт.	Единица поставки	Цена* €/ шт.
1219758 1001	2,02	1 шт.	93,28

* Рекомендованные цены