Универсальные фитинги RAUTITAN для водоснабжения и отопления

Надвижные гильзы

Надвижная гильза RAUTITAN PX

Используется для выполнения прочных соединений REHAU с помощью надвижных гильз согласно нормативу DVGW W 534. Могут быть запрессованы с обеих сторон. Применяются для труб RAUTITAN stabil и RAUTITAN flex с соответствующими фитингами.
Материал: PVDF (поливинилденфторит).
Цвет: черный.

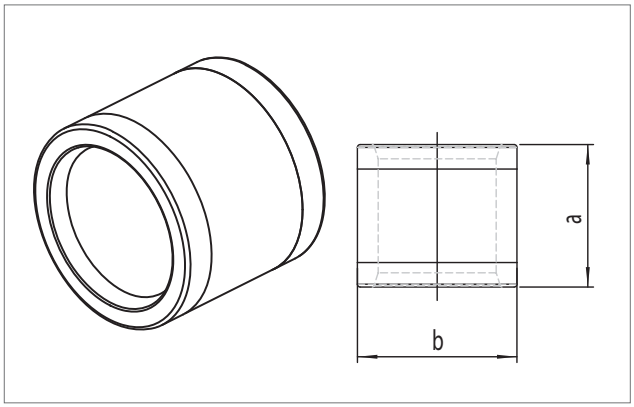

Артикул	Типоразмер	Размеры, мм		Вес	Единица	Цена*
		a	b	кг/шт.	поставки	€/шт.
1160001 1001	**16 RAUTITAN**	24	24	0,008	100 шт.	0,72
1160002 1001	**20 RAUTITAN**	25	28	0,012	100 шт.	0,92
1160003 1001	**25 RAUTITAN**	27	33	0,016	100 шт.	1,22
1160004 1001	**32 RAUTITAN**	34	41	0,028	50 шт.	2,34
1160005 1001	**40 RAUTITAN**	37	50	0,039	25 шт.	4,30

Надвижная гильза RAUTITAN MX

Используется для выполнения прочных соединений REHAU с помощью надвижных гильз, согласно нормативу DVGW W 534. Применяются для труб RAUTITAN stabil и RAUTITAN flex с соответствующими фитингами.
Материал: термически обработанная стандартная латунь CuZn 39 Pb3/F43 согласно DIN EN 12168.
Цвет: чистая латунь.

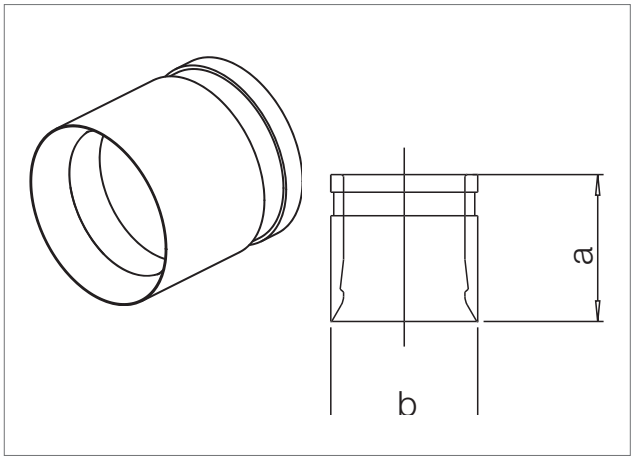

Артикул	Типоразмер	Размеры, мм		Вес	Единица	Цена*
		a	b	кг/шт.	поставки	€/шт.
1139771 1002	**50 RAUTITAN**	44	61	0,300	25 шт.	7,78
1139781 1002	**63 RAUTITAN**	53	74	0,430	25 шт.	11,00

* Рекомендованные цены