Соединительные муфты и переходники RAUTITAN

Муфта соединительная RAUTITAN PX равнопроходная

Используется для монтажа систем водоснабжения и отопления с трубами RAUTITAN stabil и RAUTITAN flex.
Оснащена специальными центрирующими выступами.
Материал: PPSU (полифенилсульфон).
Цвет: черный.

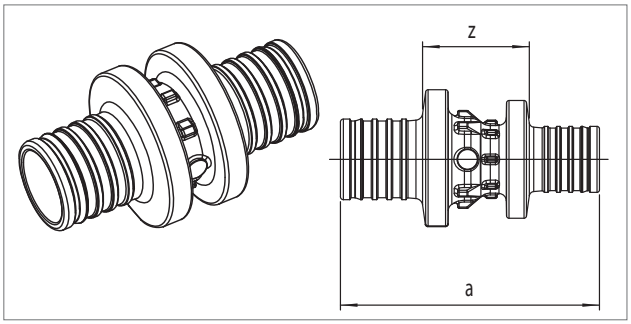

Артикул	Типоразмер	Размеры, мм		Вес	Единица	Цена*
		a	z	кг/шт.	поставки	€/шт.
1160011 1001	**16**	45	16	0,008	10 шт.	3,96
1160012 1001	**20**	51	16	0,013	10 шт.	5,45
1160013 1001	**25**	64	17	0,021	10 шт.	7,76
1160014 1001	**32**	82	22	0,038	10 шт.	11,85
1160015 1001	**40**	88	25	0,069	4 шт.	20.08

Муфта соединительная RAUTITAN RX равнопроходная

Используется для монтажа систем водоснабжения и отопления с трубами RAUTITAN stabil и RAUTITAN flex.
Материал: бронза в соответствии с DIN EN 1982.
Цвет: гладкая бронза.

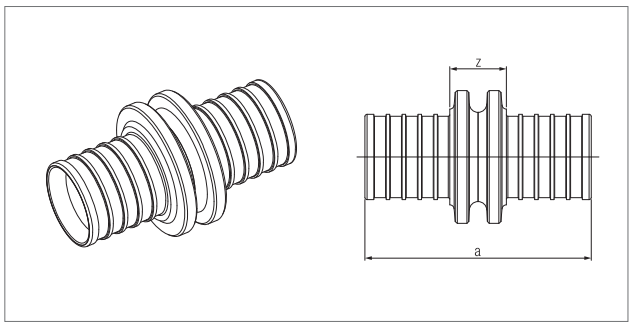

Артикул	Типоразмер	Размеры, мм		Вес	Единица	Цена*
		a	z	кг/шт.	поставки	€/шт.
1366034 1001	**50**	104	26	0,592	1 шт.	38,68
1366036 1001	**63**	125	33	0,998	1 шт.	54,30

Муфта соединительная RAUTITAN PX переходная

Используется для монтажа систем водоснабжения и отопления с трубами RAUTITAN stabil и RAUTITAN flex.
Оснащена специальными центрирующими выступами.
Материал: PPSU (полифенилсульфон).
Цвет: черный.

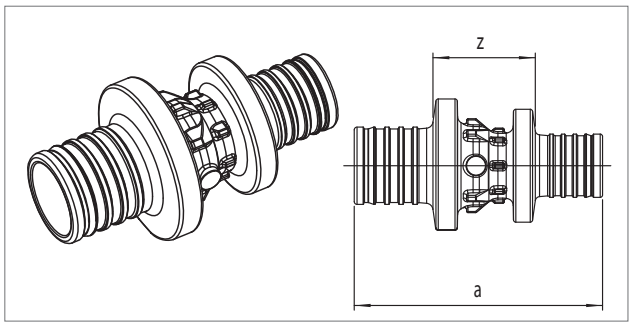

Артикул	Типоразмер	Размеры, мм		Вес	Единица	Цена*
		a	z	кг/шт.	поставки	€/шт.
1160041 1001	**20-16**	53	22	0,011	10 шт.	5,72
1160042 1001	**25-16**	63	25	0,016	10 шт.	8,15
1160043 1001	**25-20**	65	25	0,019	10 шт.	8,15
1160044 1001	**32-25**	84	31	0,034	10 шт.	12,44
1160047 1001	**40-32**	100	39	0,062	4 шт.	21,09

* Рекомендованные цены

Муфта соединительная RAUTITAN RX переходная

Используется для монтажа систем водоснабжения и отопления с трубами RAUTITAN stabil и RAUTITAN flex.
Материал RX: бронза в соответствии с DIN EN 1982.
Цвет: гладкая бронза.

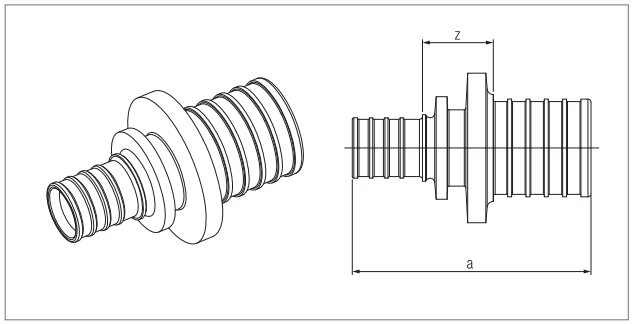

Артикул	Типоразмер	Размеры, мм		Вес	Единица	Цена*
		a	z	кг/шт.	поставки	€/шт.
1366260 1001	**40-25**	72	17	0,247	5 шт.	31,12
1366039 1001	**50-32**	91	25	0,382	5 шт.	38,07
1366041 1001	**50-40**	97	26	0,483	1 шт.	38,07
1366043 1001	**63-50**	115	30	0,813	1 шт.	49,75

* Рекомендованные цены