Угольник-переходник RAUTITAN RX с наружной резьбой

Используется для монтажа систем водоснабжения и отопления с трубами RAUTITAN stabil и RAUTITAN flex.
Материал: бронза в соответствии с DIN EN 1982.
Цвет: гладкая бронза.

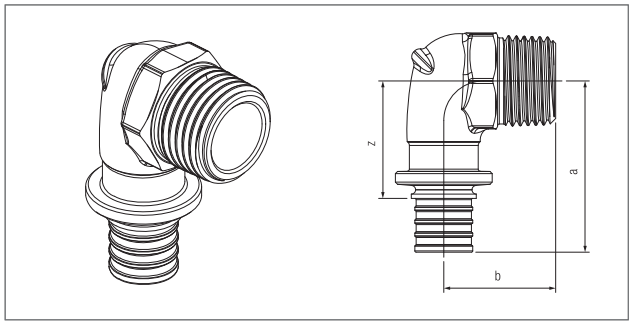

Артикул	Типоразмер	Размеры, мм			SW	Вес кг/шт.	Единица поставки	Цена* €/шт.
		a	b	z				
1366088 1001	**16-R 1/2**	40	26	28	22	0,078	10 шт.	6,47
1366089 1001	**20-R 1/2**	42	28	26	22	0,089	10 шт.	7,45
1366090 1001	**20-R 3/4**	44	28	28	27	0,108	10 шт.	7,45
1366091 1001	**25-R 3/4**	52	31	29	27	0,144	10 шт.	10,29
1366092 1001	**32-R 3/4**	60	34	33	27	0,207	3 шт.	17,85
1366093 1001	**32-R1**	64	37	37	34	0,249	3 шт.	22,79

SW = размер гаечного ключа.

Угольник-переходник RAUTITAN RX с внутренней резьбой

Используется для монтажа систем водоснабжения и отопления с трубами RAUTITAN stabil и RAUTITAN flex.
Материал: бронза в соответствии с DIN EN 1982.
Цвет: гладкая бронза.

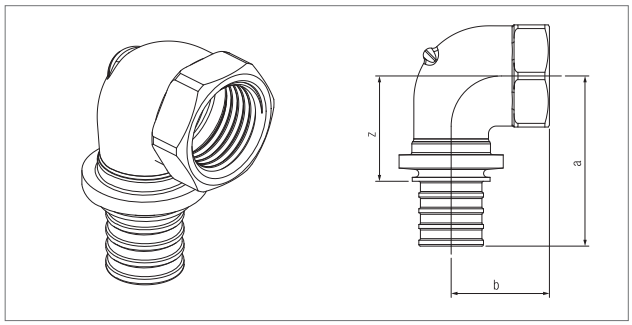

Артикул	Типоразмер	Размеры, мм			SW	Вес кг/шт.	Единица поставки	Цена* €/шт.
		a	b	z				
1366094 1001	**16-Rp 1/2**	42	24	30	27	0,093	10 шт.	6,94
1366095 1001	**16-Rp 3/4**	44	24	32	33	0,120	10 шт.	6,94
1366096 1001	**20-Rp 1/2**	44	25	27	27	0,103	10 шт.	8,70
1366097 1001	**20-Rp 3/4**	47	25	31	33	0,118	10 шт.	8,70
1366098 1001	**25-Rp 1**	59	31	36	41	0,229	10 шт.	14,75

SW = размер гаечного ключа.

Тройник настенный RAUTITAN SX

С внутренней резьбой на боковом проходе
Используются для монтажа систем водоснабжения и отопления с трубами RAUTITAN stabil и RAUTITAN flex.
Материал: нержавеющая сталь 1.4404 / 1.4408

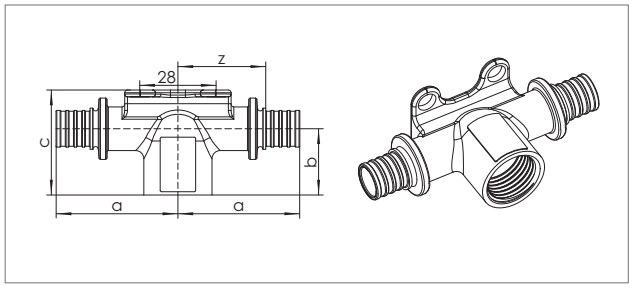

Артикул	Типоразмер	Размеры, мм			Е/шт.	Вес кг/шт.	Единица поставки	Цена* €/шт.
		a	b	c				
1138602 1001	**16 - Rp 1/2 -16**	45	24	39	32	0,150	2 шт.	33,82
1138612 1001	**20 –Rp 1/2 - 20**	49	25	42	33	0,191	2 шт.	36,40

* Рекомендованные цены

Варианты подключения из стены
Настенные угольники

Угольник настенный RAUTITAN RX короткий

Настенный угольник с внутренней резьбой. Устанавливается на кронштейнах из программы REHAU. Короткий нарезной патрубок. Используется для монтажа систем водоснабжения и отопления с трубами RAUTITAN stabil и RAUTITAN flex.
Материал: бронза в соответствии с DIN EN 1982.
Цвет: гладкая бронза.

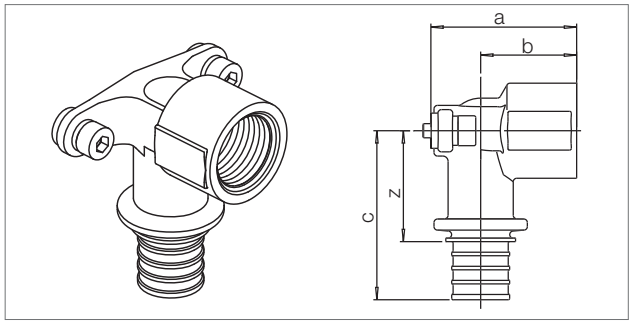

Артикул	Типоразмер	Размеры, мм				Вес	Единица	Цена*
		a	b	c	z	кг/шт.	поставки	€/шт.
1366099 1001	**16-Rp 1/2**	42	27	41	29	0,120	10 шт.	7,48
1366100 1001	**20-Rp 1/2**	42	25	44	28	0,133	10 шт.	8,63
1366101 1001	**20-Rp 3/4**	42	25	47	31	0,161	10 шт.	8,63
1366102 1001	**25-Rp 3/4**	47	28	54	31	0,193	10 шт.	13,20

Угольник настенный RAUTITAN RX длинный

Настенный угольник с внутренней резьбой. Устанавливается на кронштейнах из программы REHAU. Длинный нарезной патрубок. Используется для монтажа систем водоснабжения и отопления с трубами RAUTITAN stabil и RAUTITAN flex.
Материал: бронза в соответствии с DIN EN 1982.
Цвет: гладкая бронза.

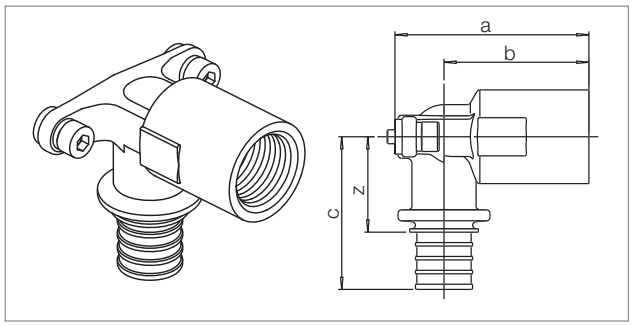

Артикул	Типоразмер	Размеры, мм				Вес	Единица	Цена*
		a	b	c	z	кг/шт.	поставки	€/шт.
1366105 1001	**16-Rp 1/2**	54	39	41	29	0,143	10 шт.	7,48
1366106 1001	**20-Rp 1/2**	54	37	44	28	0,150	10 шт.	8,63

Угольник настенный RAUTITAN RX с наружной резьбой

Настенный угольник с наружной резьбой. Устанавливается на кронштейнах из программы REHAU. Используется для монтажа систем водоснабжения и отопления с трубами RAUTITAN stabil и RAUTITAN flex.
Материал: бронза в соответствии с DIN EN 1982.
Цвет: гладкая бронза.

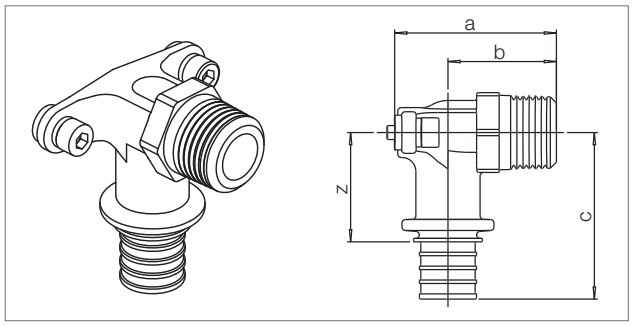

Артикул	Типоразмер	Размеры, мм				SW	Вес	Единица	Цена*
		a	b	c	z		кг/шт.	поставки	€/шт.
1366107 1001	**16-R 1/2**	42	27	39	27	22	0,112	10 шт.	9,92
1366108 1001	**20-R 1/2**	44	27	42	26	22	0,123	10 шт.	10,86
1366109 1001	**20-R 3/4**	45	28	44	28	27	0,143	10 шт.	12,19

SW = размер гаечного ключа.

* Рекомендованные цены

Угольник настенный RAUTITAN RX для монтажа на фальшстене

Для монтажа на фальшстенах, монтажных элементах и кронштейнах из программы REHAU. Межцентровое расстояние: 40 мм.
Длинный резьбовой штуцер, который после установки обрезается по поверхности стены.
Используется для монтажа систем водоснабжения и отопления с трубами RAUTITAN stabil и RAUTITAN flex.
Материал: бронза в соответствии с DIN EN 1982.
Цвет: гладкая бронза.

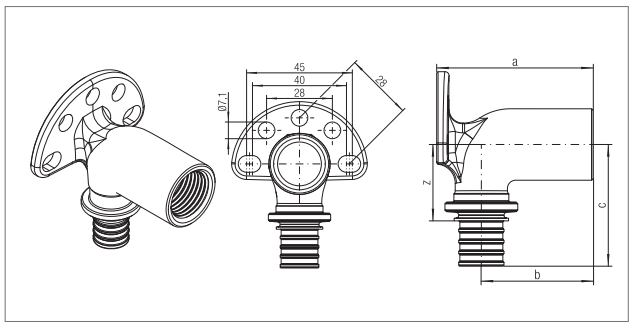

Артикул	Типоразмер	Размеры, мм				Вес	Единица	Цена*
		a	b	c	z	кг/шт.	поставки	€/шт.
1366112 1001	**16-Rp S 59**	57	43	41	29	0,181	5 шт.	17,33
1366113 1001	**20-Rp S 59**	57	41	44	28	0,192	5 шт.	20,47
1366314 1001**	**16-Rp1/2-70**	70	56	41	29	0,195	5 шт.	17,70

** Доступен с 3 квартала 2017 г.

Угольник настенный RAUTITAN RX с квадратной крепежной пластиной

Угольник настенный для открытого монтажа с помощью квадратной крепежной пластины с отверстиями и резиновой прокладкой.
Используется для монтажа систем водоснабжения и отопления с трубами RAUTITAN stabil и RAUTITAN flex.
Материал: бронза в соответствии с DIN EN 1982.
Цвет: гладкая бронза.

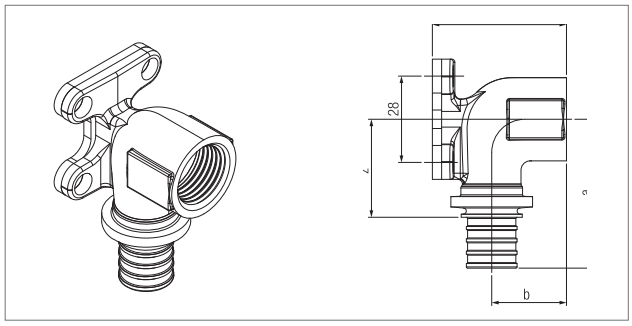

Артикул	Типоразмер	Размеры, мм				Вес	Единица	Цена*
		a	b	c	z	кг/шт.	поставки	€/шт.
1366110 1001	**16-Rp 1/2**	47	26	42	35	0,132	10 шт.	11,68
1366111 1001	**20-Rp 1/2**	51	24	42	35	0,151	10 шт.	14,79

Угольник настенный RAUTITAN RX с наружной резьбой

Устанавливается на кронштейнах из программы REHAU.
Используется для монтажа систем водоснабжения и отопления с трубами RAUTITAN stabil и RAUTITAN flex.
Материал: бронза в соответствии с DIN EN 1982.
Цвет: гладкая бронза.

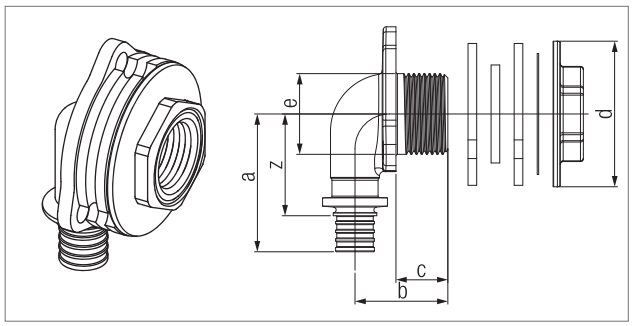

Артикул	Типоразмер	Размеры, мм						SW	Вес	Единица	Цена*
		a	b	c	d	e	z		кг/шт.	поставки	€/шт.
1366114 1001	**16-Rp 1/2x18**	48	32	18	50	28	36	30	0,228	10 шт.	21,59

SW = размер гаечного ключа.

* Рекомендованные цены

Угольник настенный RAUTITAN RX
для гипсокартонных плит

Используется для монтажа на гипсокартонных плитах, в комплекте с шайбами из резины, уплотнительным кольцом и винтами из оцинкованной стали систем водоснабжения и отопления с трубами RAUTITAN stabil и RAUTITAN flex.
Материал: бронза в соответствии с DIN EN 1982.
Цвет: гладкая бронза.

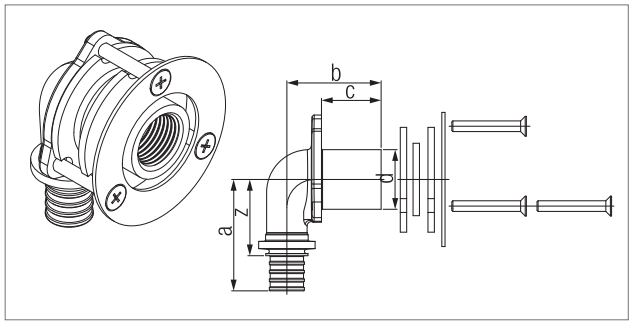

Артикул	Типоразмер	Размеры, мм					Вес	Единица	Цена*
		a	b	c	d	z	кг/шт.	поставки	€/шт.
1366115 1001	**16-Rp 1/2**	48	42	28	28	36	0,251	10 шт.	13,02
1366116 1001	**20-Rp 1/2**	52	44	28	28	36	0,264	10 шт.	20,82

Угольник настенный RAUTITAN RX
для монтажа на ДСП, короткий

Используется для монтажа на древесно-стружечных плитах (ДСП) в комплекте с гайкой и шайбами из резины и оцинкованной стали систем водоснабжения и отопления с трубами RAUTITAN stabil и RAUTITAN flex.
Материал: бронза в соответствии с DIN EN 1982.
Цвет: гладкая бронза.

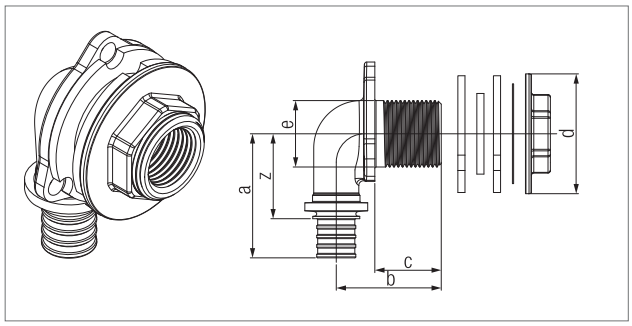

Артикул	Типоразмер	Размеры, мм						SW	Вес	Единица	Цена*
		a	b	c	d	e	z		кг/шт.	поставки	€/шт.
1366117 1001	**16-Rp 1/2x28**	48	42	28	50	36	28	30	0,246	10 шт.	22,95
1366118 1001	**20-Rp 1/2x28**	52	44	28	50	36	28	30	0,269	10 шт.	22,84

SW = размер гаечного ключа.

Угольник настенный RAUTITAN RX
для монтажа на ДСП, длинный

Используется для монтажа на древесно-стружечных плитах (ДСП) в комплекте с гайкой и шайбами из резины и оцинкованной стали систем водоснабжения и отопления с трубами RAUTITAN stabil и RAUTITAN flex.
Материал: бронза в соответствии с DIN EN 1982.
Цвет: гладкая бронза.

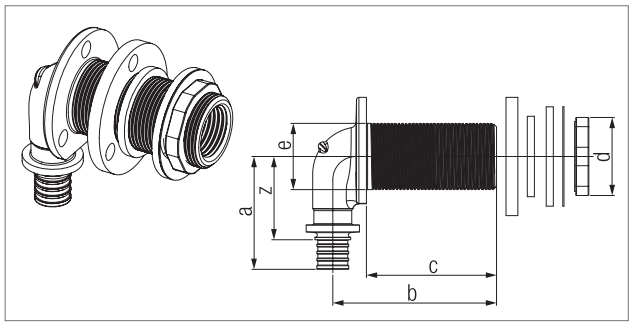

Артикул	Типоразмер	Размеры, мм						SW	Вес	Единица	Цена*
		a	b	c	d	e	z		кг/шт.	поставки	€/шт.
1366120 1001	**16-Rp1/2x55**	48	69	55	35	28	36	33	0,301	10 шт.	27,79

SW = размер гаечного ключа.

* Рекомендованные цены

Угольник настенный RAUTITAN RX
для присоединения к монтажным узлам

Используется для монтажных узлов, в комплекте с 2-мя гайками и 2-мя шайбами из резины и оцинкованной стали систем водоснабжения и отопления с трубами RAUTITAN stabil и RAUTITAN flex.
Материал: бронза в соответствии с DIN EN 1982.
Цвет: гладкая бронза.

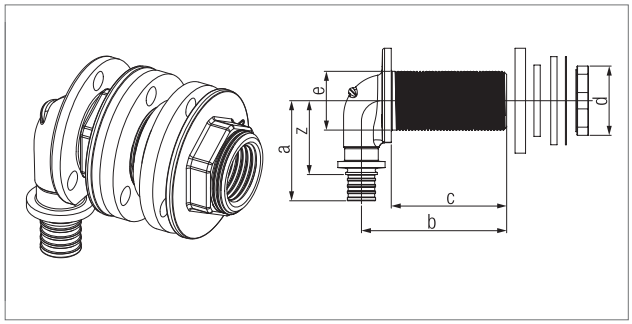

Артикул	Типоразмер	Размеры, мм						SW	Вес	Единица	Цена*
		a	b	c	d	e	z		кг/шт.	поставки	€/шт.
1366121 1001	**16-Rp1/2x55**	48	69	55	50	28	36	30	0,270	10 шт.	30,99

SW = размер гаечного ключа.

Штуцер настенный RAUTITAN RX короткий

Используется для монтажа в комплекте с гайкой и шайбами из резины и оцинкованной сталисистем водоснабжения и отопления с трубами RAUTITAN stabil и RAUTITAN flex.
Материал: бронза в соответствии с DIN EN 1982.
Цвет: гладкая бронза.

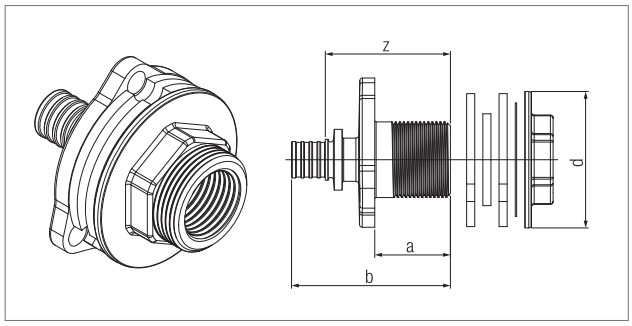

Артикул	Типоразмер	Размеры, мм				SW	Вес	Единица	Цена*
		a	b	d	z		кг/шт.	поставки	€/шт.
1366123 1001	**16-Rp1 /2x28**	29	58	50	46	30	0,221	10 шт.	26,40

SW = размер гаечного ключа.

Угольник настенный RAUTITAN RX
проходной с внутренней резьбой

Используется для монтажа систем водоснабжения и отопления с трубами RAUTITAN stabil и RAUTITAN flex.
Материал: бронза.

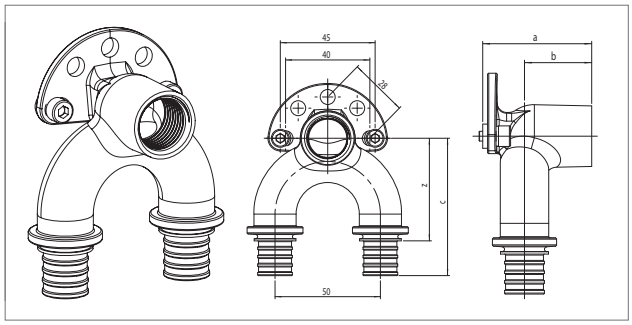

Артикул	Типоразмер	Размеры, мм				Вес	Единица	Цена*
		a	b	c	z	кг/шт.	поставки	€/шт.
1131385 1001	**16/16-Rp 1/2 длинный**	59	42	57	45	0.278	5 шт.	33,56
1131395 1001	**20/20-Rp 1/2 длинный**	59	40	65	48	0,329	5 шт.	34,96
1366284 1001	**16/16-Rp 1/2 короткий**	42	27	59	46	0,276	5 шт.	30,73
1366285 1001	**20/20-Rp 1/2 короткий**	42	25	65	49	0,314	5 шт.	32,47
1366300 1001	**16/20-Rp 1/2 короткий**	42	25	66	50	0,311	5 шт.	32,47
1366303 1001	**20/16-Rp 1/2 короткий**	42	25	66	50	0,311	5 шт.	32,47

* Рекомендованные цены

Тепло-шумоизоляционный кожух RAUTITAN для настенного угольника Rp 1/2

Используется для теплоизоляции длинных/коротких настенных угольников RAUTITAN 16-Rp 1/2 и 20-Rp 1/2. Подходит для кронштейнов из программы REHAU. Состоит из двух элементов: передней и задней оболочек. Снижает теплопотери на 50% согласно EnEV 2009/DN 1988-200 и обеспечивает дополнительную шумоизоляцию, что подтверждено исследованием Института им. Фраунгофера.
Материал: вспененный полиэтилен.
Цвет: черный антрацит.

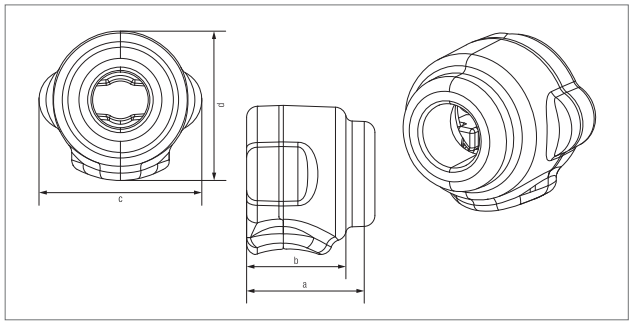

Артикул	Типоразмер	Размеры, мм				Вес	Единица	Цена*
		a	b	c	d	кг/шт.	поставки	€/шт.
1206927 1001	**Rp 1/2**	59	47	73	67	0,004	20 шт.	4,51

Тепло-шумоизоляционный кожух RAUTITAN для проточного настенного угольника Rp 1/2

Используется для теплоизоляции проточных настенных угольников RAUTITAN 16/16-Rp 1/2 и 20/20-Rp 1/2. Подходит для кронштейнов из программы REHAU. Состоит из двух элементов: передней и задней оболочек. Снижает теплопотери на 50% согласно EnEV 2009/DN 1988-200 и обеспечивает дополнительную шумоизоляцию, что подтверждено исследованием Института им. Фраунгофера.
Материал: вспененный полиэтилен.
Цвет: черный антрацит.

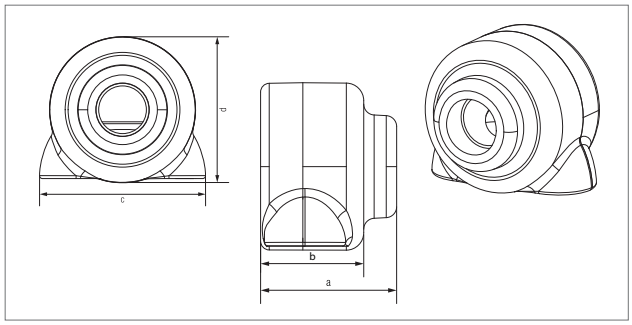

Артикул	Типоразмер	Размеры, мм				Вес	Единица	Цена*
		a	b	c	d	кг/шт.	поставки	€/шт.
1206928 1001	**Rp 1/2**	62	47	86	76	0,007	20 шт.	6,51

Угольник настенный RAUTITAN SX

Проходной с внутренней резьбой
Используется для монтажа систем водоснабжения и отопления с трубами RAUTITAN stabil и RAUTITAN flex.
Материал: нержавеющая сталь 1.4404 / 1.4408

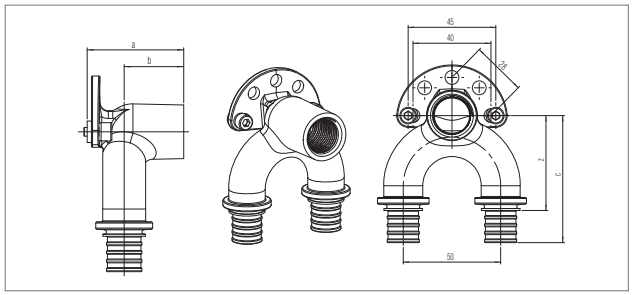

Артикул	Типоразмер	Размеры, мм				Вес	Единица	Цена*
		a	b	c	d	кг/шт.	поставки	€/шт.
1138932 1001	**16 / 16–Rp 1/2**	45	30	58	45	0,216	2 шт.	65,44
1138942 1001	**20 / 20 –Rp 1/2**	45	28	65	49	0,282	2 шт.	76,58

Угольник настенный RAUTITAN SX короткий

Настенный угольник с внутренней резьбой. Устанавливается на кронштейнах из программы REHAU. Короткий нарезной патрубок.
Используется для монтажа систем водоснабжения и отопления с трубами RAUTITAN stabil и RAUTITAN flex.
Материал: нержавеющая сталь 1.4404/1.4408.

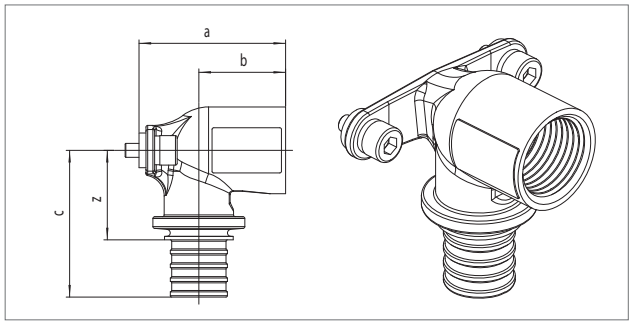

Артикул	Типоразмер	Размеры, мм			Е/шт.	Вес	Единица	Цена*
		a	b	c		кг/шт.	поставки	€/шт.
1138622 1001	**16 – Rp 1/2**	41	27	38	25	0,098	5 шт.	13,58
1138642 1001	**20 – Rp 1/2**	40	25	42	26	0,111	5 шт.	15,29

* Рекомендованные цены