Кронштейны

Кронштейн, тип О 75/150 короткий

Двойной, с короткой крепежной консолью
и универсальными отверстиями.
Материал: оцинкованная сталь.

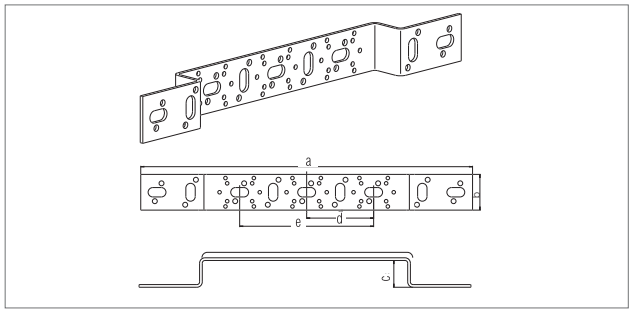

Артикул	Обозначение	Размеры, мм					Вес	Единица	Цена*
		a	b	c	d	e	кг/шт.	поставки	€/шт.
1241465 1405**	**О 75/150 короткий**	371,5	40	30	75	150	0,330	5 шт.	5,26

** Доступен до 3 квартала 2017 г.

Кронштейн, тип О 75/150 длинный

Двойной, с длинной крепежной консолью
и универсальными отверстиями.
Материал: оцинкованная сталь.

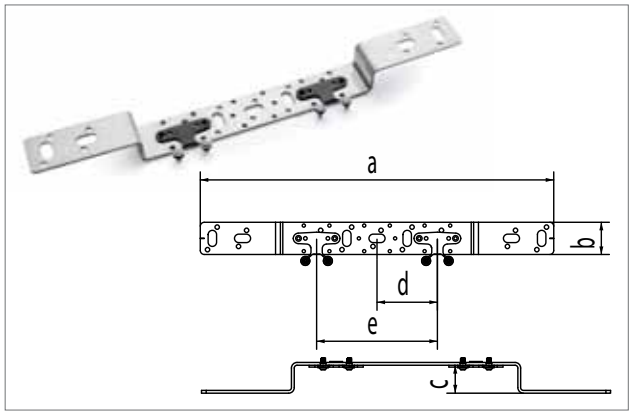

Артикул	Обозначение	Размеры, мм					Вес	Единица	Цена*
		a	b	c	d	e	кг/шт.	поставки	€/шт.
1105529 1008	**О 75/150**	439	40	30	75	150	0,414	5 шт.	5,96

Кронштейн, тип О 100 длинный

Двойной, с длинной крепежной консолью
и универсальными отверстиями.
Материал: оцинкованная сталь.

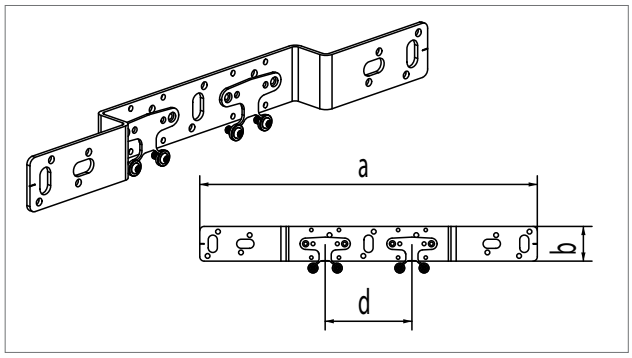

Артикул	Обозначение	Размеры, мм				Вес	Единица	Цена*
		a	b	c	d	кг/шт.	поставки	€/шт.
1105531 1008	**О 100 длинный**	389	40	30	100	0,381	5 шт.	5,96

* Рекомендованные цены

Кронштейн, тип D 100 длинный

Двойной, с длинной крепежной консолью
и универсальными отверстиями.
Материал: оцинкованная сталь.

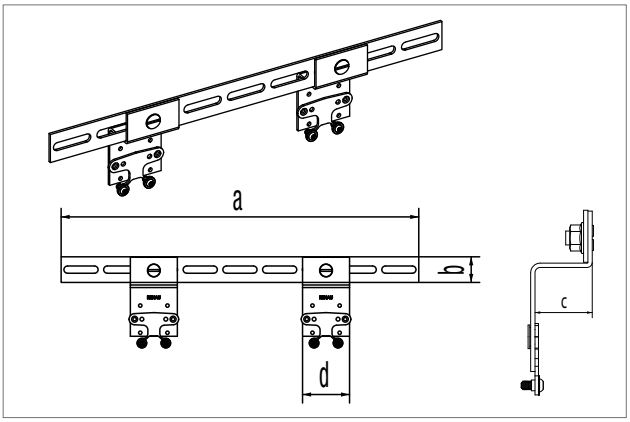

Артикул	Обозначение	Размеры, мм				Вес	Единица	Цена*
		a	b	c	d	кг/шт.	поставки	€/шт.
1105534 1008	**D**	418	30	33	55	0,433	5 шт.	8,05

Крепежный элемент для сифона или канализационного отвода

Используется для крепления сифона или канализационного отвода
к кронштейнам из программы REHAU. В комплекте с винтом M8,
шайбой и 3 гайками.
Материал: оцинкованная сталь.

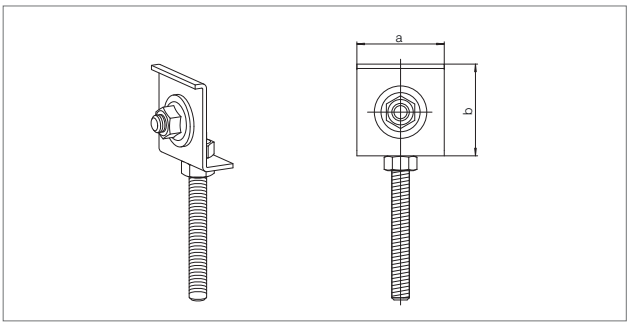

Артикул	Обозначение	Размеры, мм		Вес	Единица	Цена*
		a	b	кг/шт.	поставки	€/шт.
1137345 1001	**Крепежный элемент для сифона или отвода**	40	40	0,099	5 шт.	6,88

Кронштейн, тип Z

Одинарный, с длинной крепежной консолью
и универсальными отверстиями.
Материал: оцинкованная сталь.

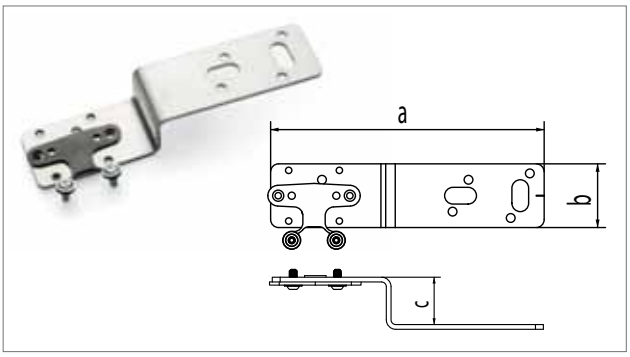

Артикул	Обозначение	Размеры, мм			Вес	Единица	Цена*
		a	b	c	кг/шт.	поставки	€/шт.
1105532 1008	**Z 30**	172	40	30	0,171	5 шт.	2,70
1105533 1008	**Z 42**	160	40	42	0,171	5 шт.	2,70

* Рекомендованные цены

Кронштейн, тип E

Одинарный, с универсальными отверстиями.
Материал: оцинкованная сталь.

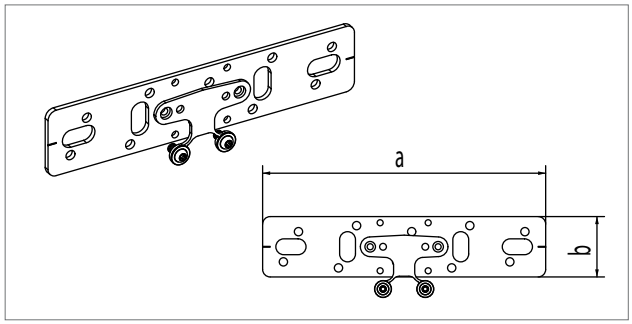

Артикул	Обозначение	Размеры, мм		Вес	Единица	Цена*
		a	b	кг/шт.	поставки	€/шт.
1105535 1008	**Кронштейн, тип E**	188	40	0,184	5 шт.	2,54

Кронштейн 75/150

Двойной, с универсальными отверстиями.
Материал: оцинкованная сталь.

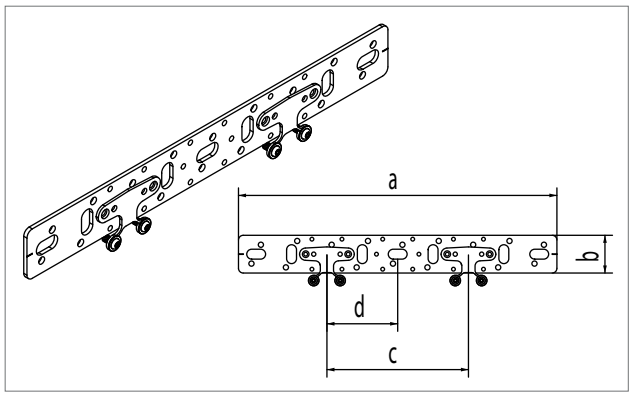

Артикул	Обозначение	Размеры, мм				Вес	Единица	Цена*
		a	b	c	d	кг/шт.	поставки	€/шт.
1105536 1008	**75/150**	338	40	150	75	0,254	5 шт.	4,62

Кронштейн UA для скрытого монтажа

Одинарный, с универсальными отверстиями.
Материал: оцинкованная сталь.

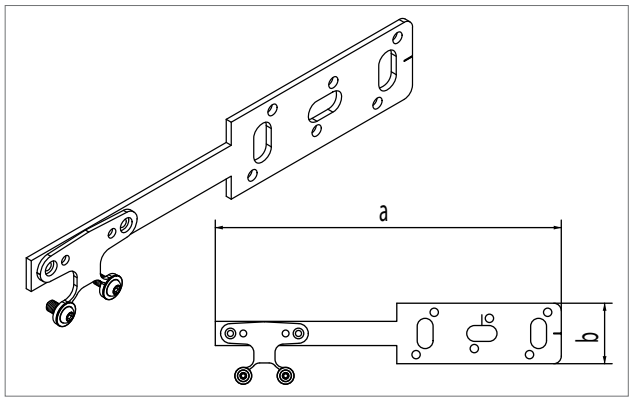

Артикул	Обозначение	Размеры, мм		Вес	Единица	Цена*
		a	b	кг/шт.	поставки	€/шт.
1105537 1008	**UA**	229	40	0,187	5 шт.	2,89

* Рекомендованные цены

Монтажная шина 2 м

Используется для индивидуального изготовления кронштейнов и консолей, с универсальными отверстиями.
Материал: оцинкованная сталь.

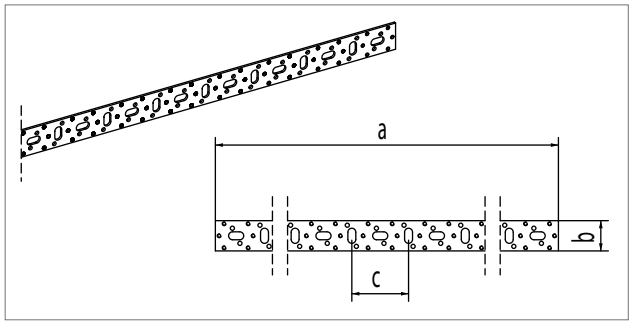

Артикул	Обозначение	Размеры, мм			Вес	Единица	Цена*
		a	b	c	кг/шт.	поставки	€/шт.
1105623 1008	**Монтажная шина**	2005	40	75	1,450	5 шт.	17,17

Инструмент для гибки монтажной шины

Используется для гибки двухметровых монтажных шин.
(арт. 1137055 1001, 1105623 1008).

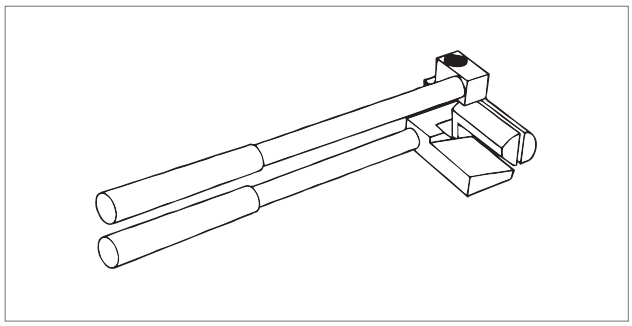

Артикул	Обозначение	Вес	Единица	Цена*
		кг/шт.	поставки	€/шт.
1137685 1001	**Инструмент для гибки монтажных шин**	1,740	1 шт.	133,86

* Рекомендованные цены

Монтажные блоки

Монтажный блок
для скрытого монтажа под штукатуркой

В комплекте с 2 настенными короткими угольниками 16-Rp 1/2, (арт. 1366099 1001), смонтированными на коротком кронштейне типа 0 75/150. Общая длина 46 мм, длина кронштейна 30 мм, расстояние между центрами настенных угольников 150 мм. Используется для монтажа систем водоснабжения и отопления с трубами RAUTITAN stabil и RAUTITAN flex.
Материал кронштейна: оцинкованная сталь.
Материал: бронза в соответствии с DIN EN 1982.
Цвет: гладкая бронза.

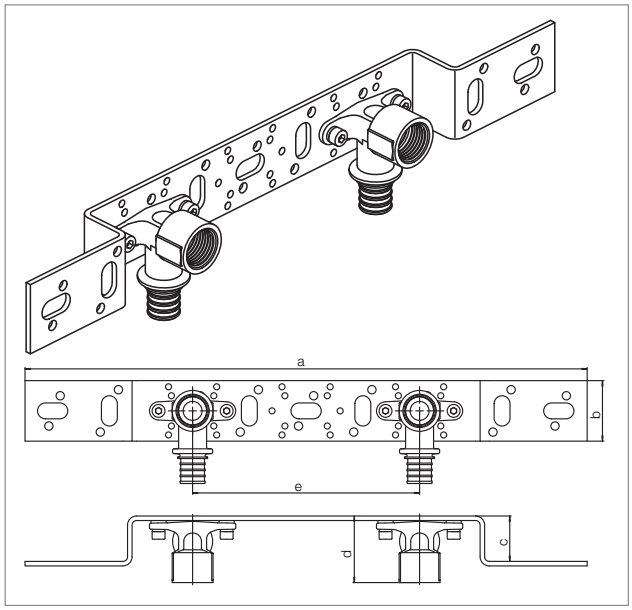

Артикул	Обозначение	Размеры, мм					Вес	Единица	Цена*
		a	b	c	d	e	кг/шт.	поставки	€/шт.
1366141 1406	**Монтажный блок UP**	372	40	30	45	150	0,570	5 шт.	20,21

Монтажный блок
для скрытого монтажа на фальшстене

В комплекте с 2 настенными короткими бронзовыми угольниками 16-Rp 1/2, смонтированными на коротком кронштейне типа 0 75/150. Общая длина 46 мм, длина кронштейна 30 мм, расстояние между центрами настенных угольников 150 мм. Используется для монтажа систем водоснабжения и отопления с трубами RAUTITAN stabil и RAUTITAN flex.
Материал кронштейна: оцинкованная сталь.
Материал: бронза в соответствии с DIN EN 1982.
Цвет: гладкая бронза.

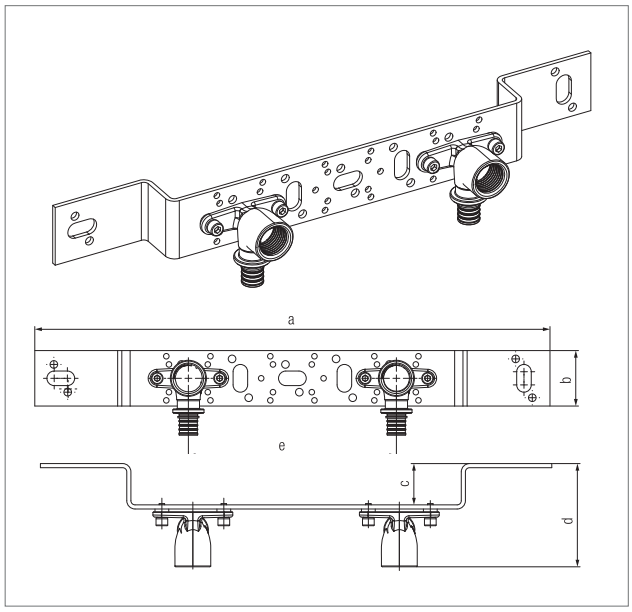

Артикул	Обозначение	Размеры, мм					Вес	Единица	Цена*
		a	b	c	d	e	кг/шт.	поставки	€/шт.
1366142 1001	**Монтажный блок VW**	371,5	40	30	75	150	0,570	5 шт.	32,96

* Рекомендованные цены

Система настенных фланцевых угольников

Угольник настенный фланцевый RAUTITAN RX

Используется для присоединения настенной розетки арт. 1137035 1001 в комплекте с 2 винтами с внутренним шестигранником из высококачественной стали; для монтажа систем водоснабжения и отопления с трубами RAUTITAN stabil и RAUTITAN flex.
Материал: бронза в соответствии с DIN EN 1982.
Цвет: гладкая бронза.

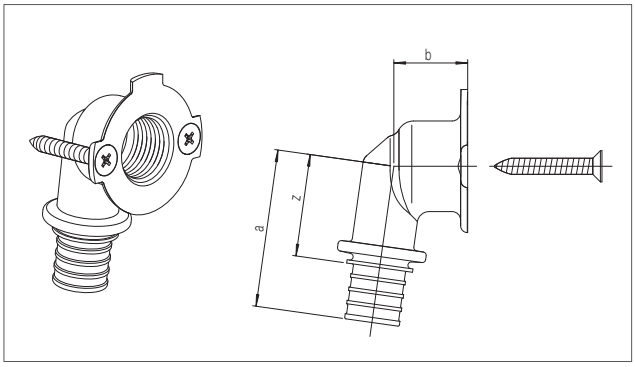

Артикул	Обозначение	Размеры, мм			Вес	Единица	Цена*
		a	b	z	кг/шт.	поставки	€/шт.
1366126 1001	**16-Rp 1/2**	42	22	30	0,101	10 шт.	11,21
1366127 1001	**20-Rp1/2**	47	23	31	0,116	10 шт.	14,75

Настенная розетка

Используется для настенных фланцевых угольников RAUTITAN (арт. 1366126 1001 или 1366127 1001), с 2 отверстиями для закрепления на кронштейне REHAU (арт. 1137695 1005, 1105538 1008). Состоит из двух компонентов. Предназначена для присоединения труб RAUTITAN stabil и RAUTITAN flex диаметром 16 и 20 мм в защитной гофротрубе (диаметром 16 / арт.1137140 1050. либо 20 / арт. 1137150 1050). Материал кожуха: полиоксиметилен.
Цвет: черный.

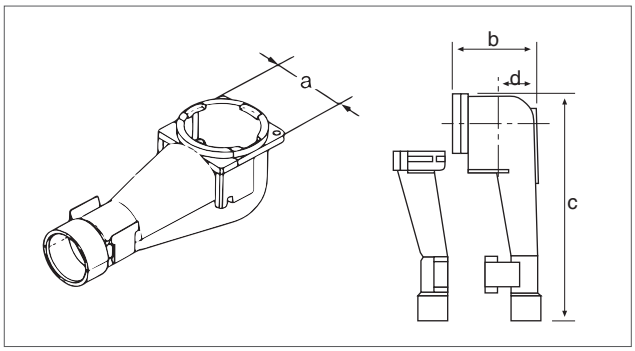

Артикул	Обозначение	Размеры, мм				Вес	Единица	Цена*
		a	b	c	d	кг/шт.	поставки	€/шт.
1137035 1001	**Настенная розетка**	48	48	138	137,5	0,061	2 шт.	4,60

Кронштейн, тип 0 75/150 для настенной розетки

Двойной, с длинной крепежной консолью и универсальными отверстиями.
Материал: оцинкованная сталь.

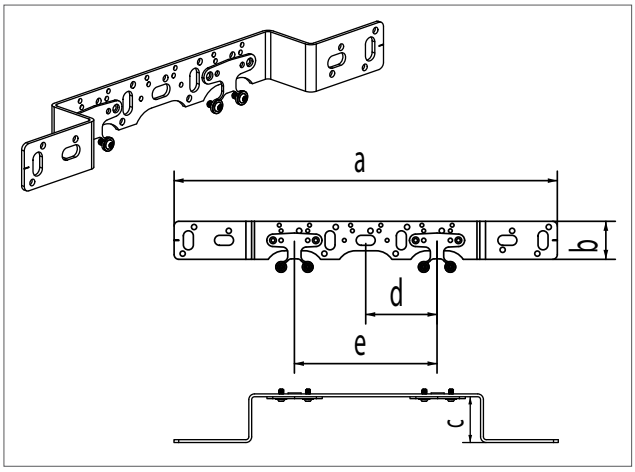

Артикул	Обозначение	Размеры, мм					Вес	Единица	Цена*
		a	b	c	d	e	кг/шт.	поставки	€/шт.
1105538 1008	**0 75/150 для настенной розетки**	403	40	48	75	150	0,382	5 шт.	7,30

* Рекомендованные цены