RAUPIANO PLUS

ПРОТИВОПОЖАРНАЯ ЗАЩИТА RAUPIANO PLUS ДЛЯ ПЕРЕКРЫТИЙ И СТЕН

Противопожарная лента

Используется для создания противопожарной манжеты внутри перекрытия / стены.
Материал: интупласт R.

Цвет: черный

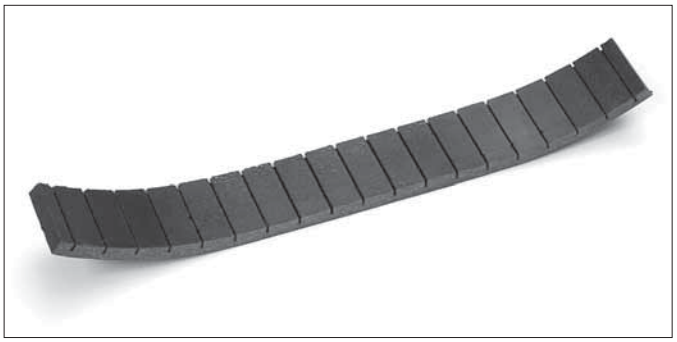

Артикул	DN	Размеры, мм Длина	Толщина	Вес кг. /шт.	Кол-во (шт.) в коробке/на поддоне	Цена* €/шт.
1121049 1001	40	70	5	0,0590	1	75,00
1121052 1001	50	206	5	0,0780	1	77,94
1121057 1001	75	312	10,5	0,1960	1	93,63
1121058 1001	90	359	10,5	0,2210	1	96,57
1121059 1001	110	420	10,5	0,1500	1	100,89

Противопожарная манжета «REHAU компакт»

Для монтажа под потолок / на стену.
Материал: листовая сталь / интупласт R.
Цвет: RAL 9003 белый.

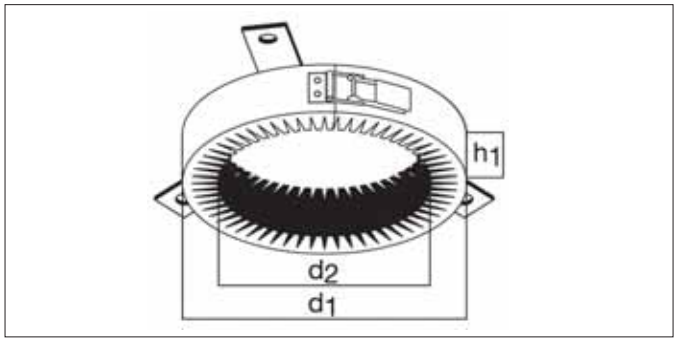

Артикул	Dy	Размеры, мм d_1	d_2	h_1	Вес кг/шт.	Кол-во (шт.) в коробке/на поддоне	Цена* €/шт.
1122104 1001	50	75	63	30	0,120	2/ -	60,17
1122114 1001	75	109	88	30	0,170	2/ -	71,23
1122005 1001	90	135	103	30	0,350	2/ -	77,84
1122124 1001	110	155	123	30	0,400	2/ -	82,27
1122134 1001	125	170	138	30	0,440	2/ -	93,33

* Рекомендованные цены

Противопожарная манжета «REHAU плюс»

Для монтажа под потолок / на стену.
Материал: листовая сталь / интупласт R.
Цвет: RAL 9003 белый.
h_1: общая высота.
h_2: незаделываемая в строительную конструкцию часть манжеты.

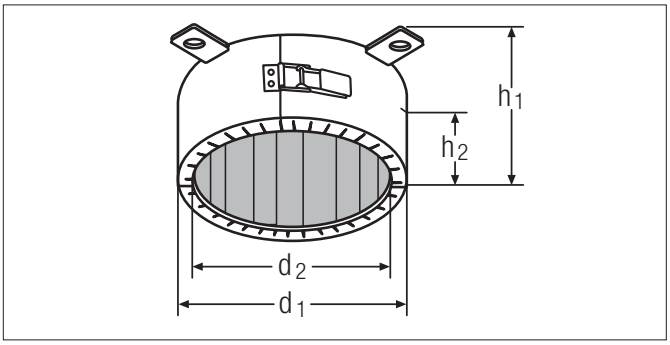

Артикул	Dy	Размеры, мм				Вес	Кол-во (шт.)	Цена*
		d_1	d_2	h_1	h_2	кг/шт.	в коробке/на поддоне	€/шт.
1121894 1001	40-50	68	57	50	15-35	0,150	2/ -	72,45
1121904 1001	75	99	82	50	15-35	0,275	2/ -	78,59
1121914 1001	90	118	97	70	25-45	0,460	2/ -	85,96
1121924 1001	110	139	117	70	25-45	0,570	2/ -	93,33
1121934 1001	125	161	132	70	25-45	0,810	2/ -	112,98
1121944 1001	160	198	167	110	45-65	1,300	2/ -	218,59
1121008 1001	200	247	207	120	50-70	3,900	1/ -	312,67

Угловая противопожарная манжета «Система REHAU»

Материал: листовая сталь / интупласт R.
Цвет: RAL 9003 белый.

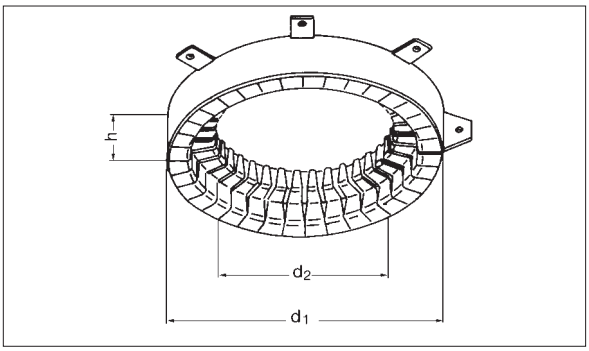

Артикул	Dy	Размеры, мм			Вес	Кол-во (шт.)	Цена*
		d_1	d_2	h	кг/шт.	в коробке/на поддоне	€/шт.
1120834 1001	75	191	121	30	0,650	1/ -	176,84
1120874 1001	90	216	136	42	1,090	1/ -	267,70
1120844 1001	110	236	156	42	1,320	1/ -	221,05
1120854 1001	125	264	184	42	1,490	1/ -	292,27

* Рекомендованные цены