Крепление труб на фиксирующей шине RAUFIX
Шина RAUFIX 16/17/20

Фиксирующая шина для быстрого монтажа труб RAUTHERM S с гарпун-дюбелями на нижней стороне. Может наращиваться с обеих сторон при помощи замкового соединения.
Приподнятие трубы: 5 мм.
Вид поставки: связками в коробке.
Может поставляться с гарпун-дюбелями с нижней стороны или без них.
Замковые соединения гарантируют прочную фиксацию шин между собой.
Материал: ПП.
Общая высота без гарпун-дюбеля: шина 14-24 мм, шина 16/17/18-20 мм.
Вид поставки: в картонной коробке.

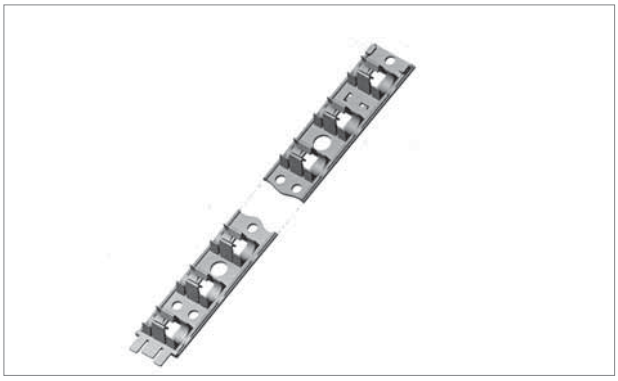

Артикул	Диаметр труб с гарпун-дюбелем, мм	Ширина мм	Длина мм	Вес кг/м	На поддоне	Кол-во в коробке	Единица поставки	Цена* €/м
1243984 1001	14	40	1000	0,194	1800 м	900 м	10 м	2,96
1244248 1002	16/17/20	50	1000	0,237	1800 м	900 м	10 м	3,56
	без гарпун-дюбеля:							
1246014 1001	14	40	1000	0,187	1800 м	900 м	10 м	2,96
1240241 1001	16/17/20	50	1000	0,224	1800 м	900 м	10 м	3,18

Гарпун-скоба

Гарпун-скобы для крепления шин RAUFIX на изоляции.
Материал: ПП.
Цвет: красный.
Вид поставки: упакованы в ПЭ-пакеты.

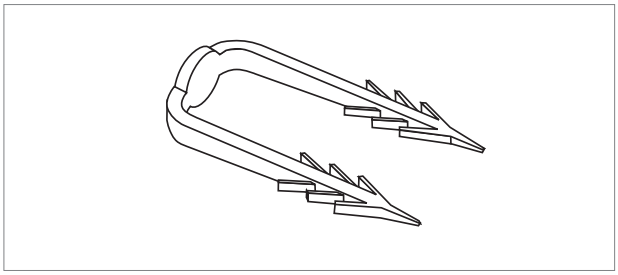

Артикул	Межцентровое расстояние, мм	Длина скобы, мм	Вес кг/ шт.	Кол-во в коробке	Единица поставки	Цена* €/ шт.
1259268 1001	20	50	0,001	5000 шт.	500 шт.	0,12

Защитная пленка

Прозрачная пленка изготовлена из полиэтилена и предназначена для нанесения на тепло- и звукоизоляцию в соответствии с требованиями DIN 18560, для защиты от проникновения влаги из бетонной стяжки.
Материал: полиэтилен.
Ширина, рулона: 600 мм.
Вид поставки: в рулонах по 100 м длиной, упакованных в ПЭ.

Артикул	Ширина пленки мм	Площадь $м^2$	Номинальная толщина	Вес кг/ шт.	Единица поставки	Цена* €/$м^2$
1256054 1003	1200	120	0,2	29,0	120 $м^2$	1,03

* Рекомендованные цены

Крепление труб на фиксирующей шине 10
Фиксирующая шина 10

Для фиксации труб RAUTHERM S 10,1 x 1,1 мм.
Благодаря замковым соединениям можно легко состыковать фиксирующие шины между собой.
Материал: ПП.
Вид поставки: связка в картонной коробке.

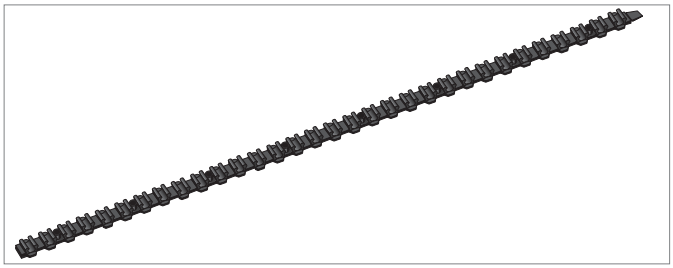

Артикул	Диаметр труб мм	Ширина мм	Длина мм	Вес кг/м	На поддоне	Кол-во в коробке	Единица поставки	Цена* €/ шт.
1228880 1001	10,1	25	800	0,073	1650 шт.	50 шт.	50 шт.	2,82

Двойной держатель 10

Для прокладки труб RAUTHERM S 10,1 x 1,1 мм в местах поворота.
Материал: полиэтилен, без содержания кадмия.
Цвет: черный.

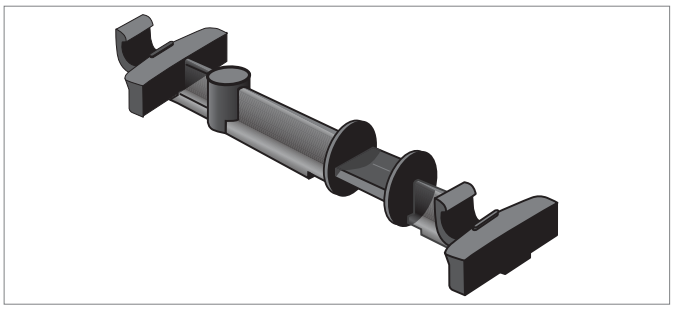

Артикул	Диаметр труб мм	Вес кг/ шт.	Кол-во в коробке	Единица поставки	Цена* €/ шт.
1228890 1001	10,1	0,010	1000 шт.	50 шт.	0,80

Фиксатор поворота трубы 90°
для труб RAUTHRM S с крепежной петлей

Предназнчен для фиксации поворота труб RAUTHERM S 10,1 x 1,1 мм. под углом 90° Материал: полиамид.
Температурная устойчивость от -5° до +60 °C.
Цвет: черный.

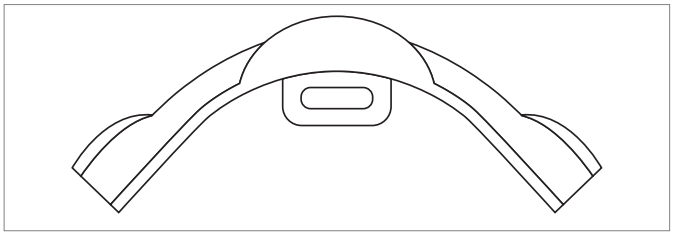

Артикул	Диаметр труб мм	Вес кг/ шт.	Кол-во в коробке	Единица поставки	Цена* €/ шт.
1228950 1002	10,1	0,029	3250 шт.	25 шт.	1,54

Отстенная изоляция 80 мм

Изготовлена из экструдированного вспененного ПЗ.
Строительный класс B2 согласно DIN 4102.
Класс огнестойкости E согласно DIN EN 13501.
Самоклеющаяся полоса приклеивается к стене; имеется фартук с самоклеющейся полосой.
Цвет: серый.

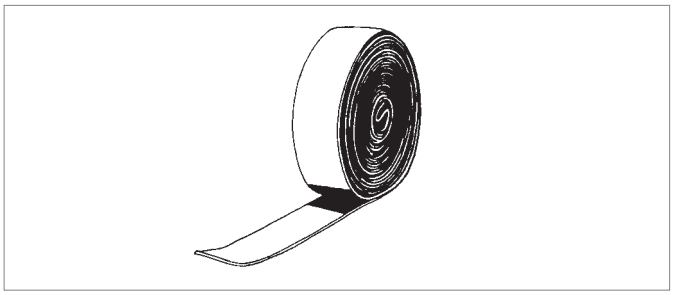

Артикул	Толщина мм	Высота мм	Свободная длина пленки, мм	Вес кг/м	Вместимость мешка	Единица поставки	Цена* €/м
1288801 1001	8	80	50	0,060	100 м	100 м	1,11

* Рекомендованные цены