2.1.7 Система регулирования
Терморегулирующая станция для коллектора TRS-V

Для монтажа справа или слева на коллекторе HKV или HKV-D.
Включает в себя:
- электронный регулятор отопления, готовый к эксплуатации;
- 3-ходовой смесительный вентиль KVS = 5,0 м³/ч Dy 20 с сервоприводом;
- энергосберегающий насос с электронным регулированием: напор 1-6,2 м, производительность: макс. 3,3 мАч, энергопотребление 1-45 Вт;
- термостат для ограничения максимальной температуры, соединенный с насосом;
- датчик наружной температуры;
- датчик температуры в подающей линии с проводами;
- термометры на подающей и обратной линиях.

Отдельные детали смонтированы с уплотнениями и испытаны.
Вид поставки: в картонной каробке.

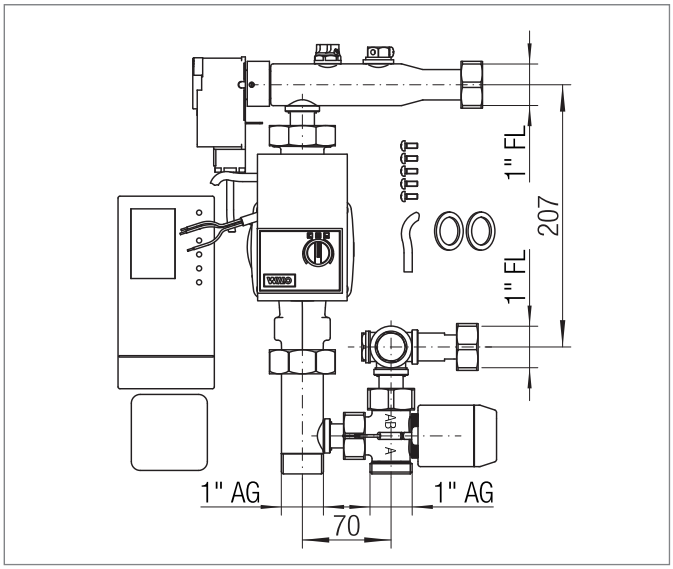

Артикул	Обозначение	Вес кг/ шт.	Единица поставки	Цена* €/ шт.
1209674 1 001	TRS-V	9,2	1 шт.	1749,96

Комплект температурного регулирования с постоянными параметрами FWRS 1"

Для монтажа справа или слева на коллекторе HKV или HKV-D.
Включает в себя:
- термостатический вентиль 1/2" с термостатической головкой и погружным датчиком: диапазон регулировки 20-50 °C;
- соединение с обратной линией 1/2";
- циркуляционный насос, соединенный с погружным датчиком для ограничения температуры;
- присоединительный угольник с воздухоотводчиком и термометром;
- кран KFE 1/2" для дросселирования на обратной подводке.

Отдельные детали смонтированы с уплотнениями и испытаны.
Вид поставки: в картонной коробке.

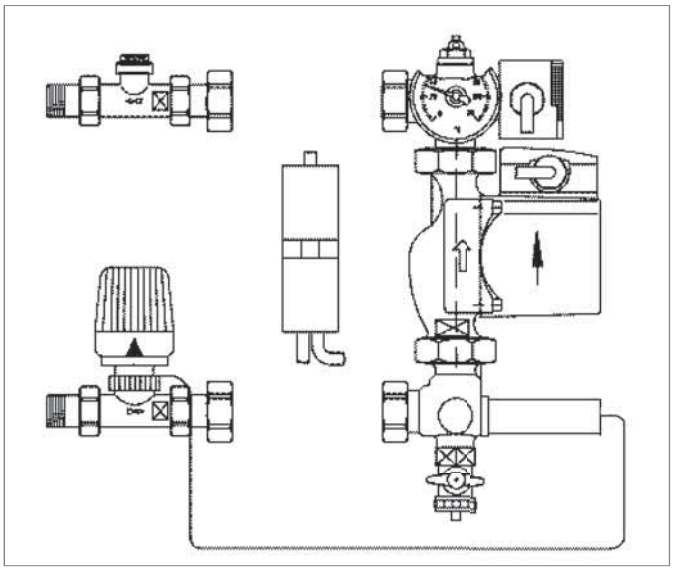

Артикул	Обозначение	Вес кг/ шт.	Единица поставки	Цена* €/ шт.
1209678 1 001	FWRS	5,5	1 шт.	593,93

* Рекомендованные цены

Компактные терморегулирующие станции
Терморегулирующая станция TRS-20

Для монтажа в центральном тепловом пункте или у котла.
Включает в себя:
- электронный регулятор отопления, готовый к эксплуатации;
- 3-ходовой смесительный вентиль KVS = 4,0 м³/ч Dy 20 с сервоприводом;
- энергосберегающий насос с электронным регулированием: напор 1-6,2 м, производительность: макс. 3,3 мАч, энергопотребление 1-45 Вт;
- термостат для ограничения максимальной температуры, соединенный с насосом;
- датчик наружной температуры;
- датчик температуры в подающей линии с проводами;
- термометры на подающей и обратной линиях.

Отдельные детали смонтированы с уплотнениями и испытаны.
Вид поставки: в картонной коробке.

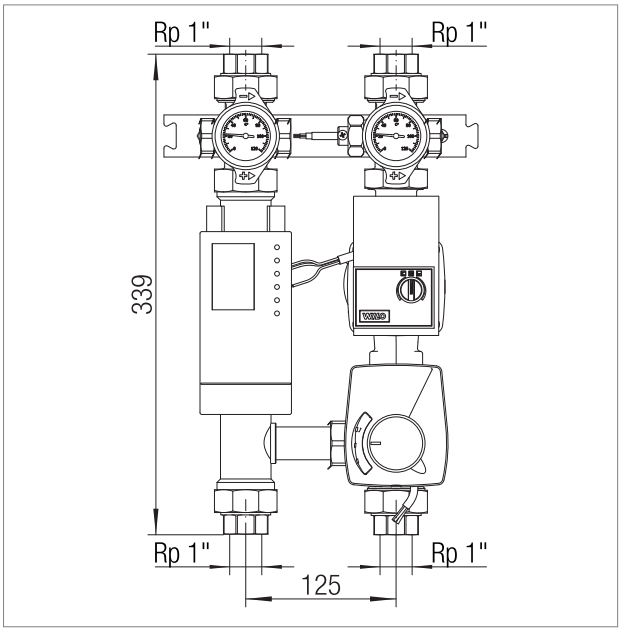

Артикул	Обозначение	Вес кг/ шт.	Единица поставки	Цена* €/ шт.
1209675 1001	TRS-20	7,1	1 шт.	1796,62

Смесительный насосный узел PMG-25

Смесительная насосная станция для систем напольного отопления для монтажа в центральном тепловом пункте или у котла.
Включает в себя:
- 3-ходовой смесительный вентиль K VS = 8,0 м³/ч D_y 25 с 3-позиционным сервоприводом 230 В (переменный ток);
- энергосберегающий насос с электронным регулированием: напор 1-6,2 м, производительность: макс. 3,3 мАч, энергопотребление 1-45 Вт;
- термометры на подающей и обратной линиях.
- Отдельные детали предварительно смонтированы с уплотнением и испытаны давлением.

Вид поставки: в картонной коробке.

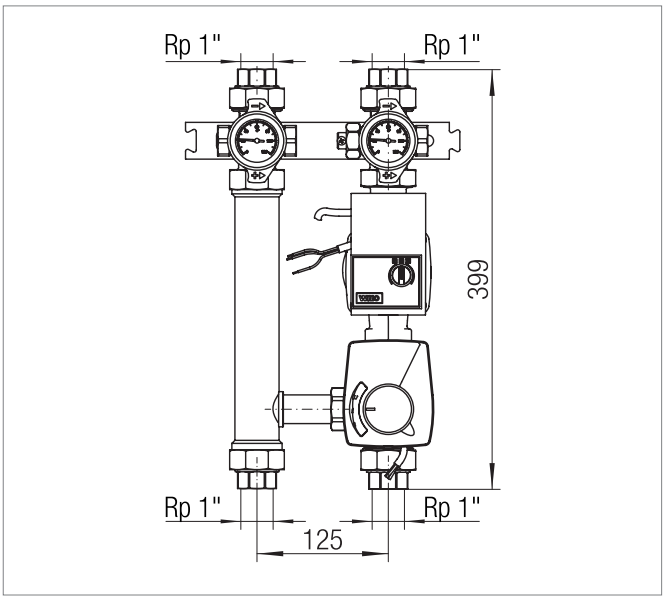

Артикул	Обозначение	Вес кг/ шт.	Единица поставки	Цена* €/ шт.
1209676 1001	PMG-25	9,0	1 шт.	950,51

* Рекомендованные цены

Смесительный насосный узел PMG-32

Смесительная насосная станция для систем напольного отопления для монтажа в центральном тепловом пункте или у котла.

Включает в себя:

- 3-ходовой смесительный вентиль KVS=18,0 м³/ч Dy 32 с 3-позиционным сервоприводом 230 В (переменный ток);
- энергосберегающий насос с электронным регулированием: напор 1-6,2 м, производительность: макс. 3,3 мАч, энергопотребление 1-45 Вт;
- термометры на подающей и обратной линиях.

Отдельные детали предварительно смонтированы с уплотнением и испытаны давлением.

Вид поставки: в картонной коробке.

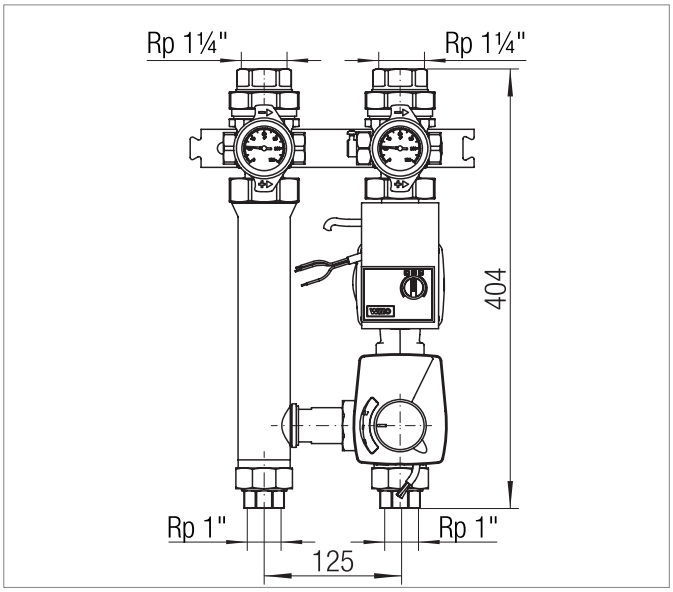

Артикул	Обозначение	Вес кг/ шт.	Единица поставки	Цена* €/ шт.
1209677 1001	PMG-32	10,0	1 шт.	1074,53

Комплект устройств для регулирования температуры воды в подающей магистрали

В качестве дополнительного модуля для смесительных насосных узлов PMG-25 и PMG-32.

Включает в себя:

- электронный регулятор для систем отопления, готовый к эксплуатации;
- датчик температуры наружного воздуха и температуры в подающей магистрали;
- термостат для ограничения максимальной температуры, каблированный в заводских условиях и оснащенный штекерными соединениями для упрощения монтажа.

Рабочее напряжение: 230 В (переменный ток).

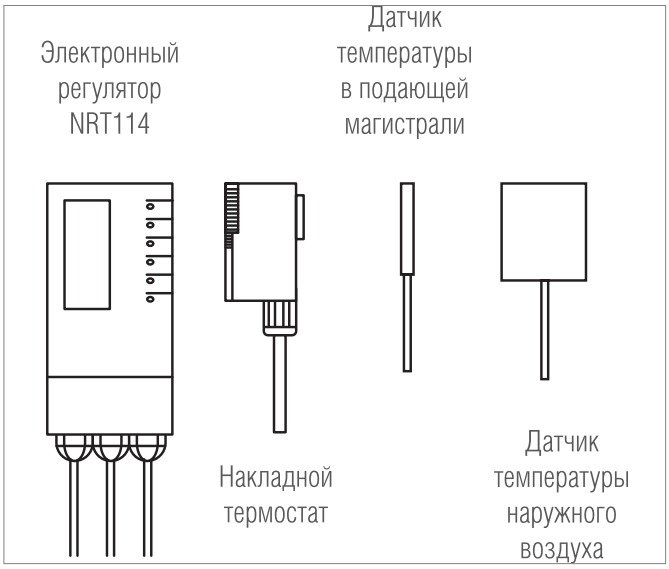

Артикул	Обозначение	Вес кг/ шт.	Единица поставки	Цена* €/ шт.
1234820 1001	Комплект устройств для регулирования температуры воды	2,0	1 шт.	822,79

* Рекомендованные цены

Система автоматического регулирования Nea
Терморегулятор Nea H

Предназначен для режима обогрева.
Плоский корпус крепится к распаянной коробке, расположенной под штукатуркой или непосредственно на стене.
Корпус - белый, дисплей с подсветкой с четким указанием статуса ясными символами.
Управление производится при помощи 2-х кнопок и их комбинации с точностью настройки заданной температуры в 0,5 градуса.
Широкий диапазон заданного значения температуры.
Отображение текущей температуры.
Установка режима с пониженной температурой возможна через внешний цифровой таймер Nea.
Функция защиты от замерзания и защиты клапана.
Возможно управление максимум 5 сервоприводами.
Выбор различных режимов работы: автоматический, нормальный, пониженный и дополнительный «ВЫКЛ.».
Возможна блокировка клавиш.
Цвет: спереди корпус белого цвета (RAL 9016), сзади - серый антрацит (RAL 7016).
Вариант на 230 В может использоваться с клеммной колодкой Nea H 230 В, номер артикула 1339230 1001.
Вариант на 230 В может использоваться с клеммной колодкой Nea H 24 В, номер артикула 1339024 1001.

Артикул	Описание	Вес кг/ шт.	Единица поставки	Цена* €/ шт.
1336230 1001	Терморегулятор Nea H 230 В	0,325	1 шт.	52,50
1336024 1001	Терморегулятор Nea H 24 В	0,325	1 шт.	52,50

Терморегулятор Nea HT

Аналогичен терморегулятору Nea H, однако дополнительно имеет следующие функции:
- включение режима пониженной температуры путём использования программы внутреннего или внешнего цифрового таймера Nea;
- могут быть настроены до 3-х режимов в сутки;
- дополнительно к этому, можно активировать режим «вечеринка/отдых», а также включить режим присутствия;
- индикация времени и дня недели.

Цвет: спереди корпус белого цвета (RAL 9016), сзади - серый антрацит (RAL 7016).
Вариант на 230 В может использоваться с клеммной колодкой Nea H 230 В, номер артикула 1339230 1001.
Вариант на 230 В может использоваться с клеммной колодкой Nea H 24 В, номер артикула 1339024 1001.

Артикул	Описание	Вес кг/ шт.	Единица поставки	Цена* €/ шт.
1337230 1001	Терморегулятор Nea HT 230 В	0,329	1 шт.	58,93
1337024 1001	Терморегулятор Nea HT 24 В	0,329	1 шт.	58,93

* Рекомендованные цены

Терморегулятор Nea HCT

Аналогичен терморегулятору Nea H, однако дополнительно имеет следующие функции:

- предназначен для режимов обогрева и охлаждения;
- управление режимом нагрева / охлаждения вручную или извне;
- можно подключить выносные датчики Nea в виде опции;
- можно включить режим пониженной температуры путём использования программы внутреннего или внешнего цифрового таймера Nea;
- могут быть настроены до 3-х режимов в сутки;
- дополнительно к этому можно включить режим «вечеринка/отдых», а также включить режим присутствия;
- индикация времени и дня недели.

Цвет: спереди корпус белого цвета (RAL 9016),
сзади серый антрацит (RAL 7016).
Вариант на 230 В может использоваться с клеммной колодкой NEA HC 230 В, номер артикула 1340230 1001, а также с дистанционным датчиком Nea 230 В, номер артикула 1217905 1001.
Вариант на 24 В может использоваться с клеммной колодкой NEA HC 24 В, номер артикула 1340024 1001, а также с дистанционными датчиком Nea, номер артикула 1217905 1001 или 1214451 1001.

Артикул	Описание	Вес кг/ шт.	Единица поставки	Цена* €/ шт.
1338024 1001	Терморегулятор Nea HCT 24 В	0,329	1 шт.	81,61
1338230 1001	Терморегулятор Nea HCT 230 В	0,329	1 шт.	81,61

Выносной датчик Nea 24 В

Может использоваться совместно с терморегулятором Nea HCT 24 В в качестве внешнего комнатного датчика температуры или внешнего датчика температуры пола.
Температурный датчик с кабелем NTC (10 кОм, 1% при 25 °C).
Класс защиты: IP 67.
Длина, кабеля: 4 м.
Датчик в металлической гильзе 6 x 52 мм

Артикул	Описание	Вес кг/ шт.	Единица поставки	Цена* €/ шт.
1214451 1001	Выносной датчик Nea 24 В	0,080	1 шт.	15,21

Выносной датчик Nea 230 В

Может использоваться совместно с терморегулятором Nea HCT 230 В или 24 В в качестве внешнего комнатного датчика температуры или внешнего датчика температуры пола.
Температурный датчике кабелем NTC (10 кОм, 1% при 25 °C).
Класс защиты: IP 67.
Длина, кабеля: 4 м.

Артикул	Описание	Вес кг/ шт.	Единица поставки	Цена* €/ шт.
1217905 1001	Выносной датчик Nea 230 В	0,080	1 шт.	26,01

* Рекомендованные цены

Установочный комплект для терморегулятора

Включает:

- гофротруба для подводящего провода и термодатчика с алюминиевым наконечником длина 2,5 м, внутренний диаметр 12,5 мм;
- подрозетник.

Артикул	Описание	Вес кг/ шт.	Единица поставки	Цена* €/ шт.
1316831 1100	Установочный комплект	0,200	1 шт.	20,05

Терморегулятор E

Для регулирования и контроля за температурой в закрытых, сухих помещениях.
Подходит для всех видов отопления до макс. 4 К/ч.
Встроенная функция сужения температурного диапазона.
Понижение температуры с помощью таймера или переключателя.
Заданная температура: 5-30° С.
Рабочее напряжение: 230 В.
Суперплоское исполнение с толщиной всего 13,9 мм.
Цвет: белоснежный.
Вид поставки: в картонной коробке.

Артикул	Описание	Вес кг/ шт.	Единица поставки	Цена* €/ шт.
1239023 1002	Терморегулятор E	0,076	1 шт.	31,94

* Рекомендованные цены
** Со встроенным насосным модулем

Клеммная колодка Nea H

Для подключения не более 6 терморегуляторов и 15 сервоприводов.
Количество сервоприводов по зонам (1...6): 5 / 2 / 1 / 1 / 2 / 4
Клеммные колодки Nea H предназначены для подключения терморегуляторов Nea H, Nea HT и E (только версия на 230 В).
Клеммные колодки Nea HC предназначены для подключения терморегуляторов Nea HCT.
- Удобное подключение и фиксация проводов
- Возможность подключения датчика точки росы и ограничительного термостата (в версии HC)

Автоматическое понижение температуры в 2-х режимах отопления (C1/C2) через дополнительный внешний цифровой таймер Nea (номер артикула 1 214481 1 001).
Встроенный предохранитель.
Для монтажа на стандартной монтажной шине.
Необходимая доукомплектация:
230 В: провод со штекером для подключения к розетке
24 В: дополнительно требуется трансформатор на 24 В (номер артикула 13152981001).

Артикул	Описание	Вес кг/ шт.	Единица поставки	Цена* €/ шт.
1349230 1001	Клеммная колодка Nea H 230 В	0,490	1 шт.	89,63
1349024 1001	Клеммная колодка Nea H 24 В	0,490	1 шт.	89,63
1342230 1001	Клеммная колодка Nea HC 230 В**	0,510	1 шт.	123,51
1342024 1001	Клеммная колодка Nea HC 24 В**	0,510	1 шт.	123,51
1315298 1001	Тороидальный трансформатор 24 В	0,820	1 шт.	67,85

Сервопривод UNI

Для монтажа на вентилях коллектора.
Монтаж и демонтаж производится защелкиванием при помощи адаптера для вентиля и кнопки.
Индикатор функционирования для контроля положения вентиля.
Принцип действия: в обесточенном состоянии вентиль закрыт.
Присоединительные провода: 2 x 0,5 мм^2; длиной 1 м.
Поставляется открытым для более легкого монтажа. Благодаря этому возможен режим обогрева без подключения электрики в период строительных работ.

Артикул	Описание	Вес кг/ шт.	Единица поставки	Цена* €/ шт.
1217915 1001	Сервопривод UNI (230 В)	0,130	1 шт.	36,83
1217916 1001	Сервопривод UNI (24 В)	0,130	1 шт.	36,83

* Рекомендованные цены

Сервопривод GLT

Для подключения к центральной системе регулирования здания для регулировки вентилей обратного хода в распределенном коллекторе.
Напряжение регулировочного сигнала: 0-10 В.
Интеллектуальный отклик пропорциональный импульсу; в зависимости от напряжения входящего сигнала изменяется поведение вкл./выкл.
Автоматическая калибровка и определение конечных пунктов хода штока вентиля.
Рабочее напряжение: 24 В.
Принцип действия: в обесточенном состоянии вентиль закрыт.
Имеет индикатор положения вентиля (сверху).
Присоединительные провода: 3 x 0,22 мм^2; длиной 1 м.

Артикул	Описание	Вес кг/ шт.	Единица поставки	Цена* €/ шт.
1315093 1001	Сервопривод GLT (24 В)	0,160	1 шт.	88,55

* Рекомендованные цены

Терморегулятор Nea Smart R без дисплея

Беспроводной терморегулятор для подключения
к клеммной колодке Nea Smart R 230В.
Настройка температуры при помощи поворотной кнопки
с шагом 1 /4 градуса.
Подходит для монтажа на стене.
Пределы установки температуры 10 ... 28°C.
Питание: 2x LR03.
Тип батареи: AAA (микро) щелочная батарея,
срок жизни батареи: >2 лет.
Степень защиты: IP20, класс защиты: III.
Цвет: ярко-белый (примерно RAL9010).
Частота передатчика: 868 МГц.
Размеры: В x Г x Д: 86,0 x 25,5 x 86,0 мм.

Артикул	№ мат.	Наименование	Вес кг/шт.	Единица поставки	Цена €/шт
1315267 1001	13152671001	Терморегулятор Nea Smart R без дисплея	0,11	1 шт.	75,18

Терморегулятор D Nea Smart R с дисплеем

Беспроводной терморегулятор с дисплеем для подключения
к клеммной колодке Nea Smart R 230В.
Большой, интуитивно понятный ЖК-дисплей (60 мм x 40 мм)
из пластика, устойчивого
к возникновению царапин.
Подходит для монтажа на стене, либо в подрозетнике.
Пределы установки температуры 5 ... 30°C.
Питание: 2x LR03.
Тип батареи: AAA (микро) щелочная батарея,
срок жизни батареи: >2 лет.
Степень защиты: IP20, класс защиты: III.
Цвет: ярко-белый (примерно RAL9010).
Частота передатчика: 868 МГц.
Размеры: В x Г x Д: 86,0 x 25,5 x 86,0 мм.
Возможность подключения внешнего датчика Nea Smart
для измерения температуры пола.

Артикул	№ мат.	Наименование	Вес кг/шт.	Единица поставки	Цена €/шт
1315268 1001	13152681001	Терморегулятор D Nea Smart R с дисплеем	0,13	1 шт.	104,68

* Рекомендованные цены

Клеммная колодка Nea Smart R 230 В

Клеммная колодка Nea Smart R 230 В для подключения до 8 терморегуляторов Nea Smart R (с дисплеем или без) и управления сервоприводами UNI 230 В подходит для систем отопления и охлаждения. Простые и интуитивные монтаж и эксплуатация.
Ethernet-порт для интеграции системы в домашнюю сеть.
Комфортное управление и мониторинг системы как в пределах дома, так и извне, через Интернет с помощью смартфона, планшета или ПК.
Возможно расширение системы 6-ю подчиненными клеммными колодками по радиосигналу или шинной технологии syBUS.
Безвинтовой монтаж при помощи соединителей с тугой посадкой, безопасная прокладка кабеля с разгрузкой. Входы для переключения между режимами «отопление» и «охлаждение» (необходим беспотенциальный контакт), подключения ограничительного термостата, датчика точки росы и внешнего реле (ECO).
Интеллектуальная функция «старт/стоп» для комфортной и энергоэффективной работы.
Рабочее напряжение: 230 В / ±15% / 50 Гц.
Макс. мощность: 50 Вт (без насоса).
Степень защиты: IP20, класс защиты: III.
Цвет: серый/чёрный, размеры: В x Г x Д: 86,0 x 52,0 x 290,0 мм.

Артикул	№ мат.	Наименование	Вес кг/шт.	Единица поставки	Цена €/шт
1315271 1001	13152711001	Клеммная колодка Nea Smart R 230 В	0,93	1 шт.	421,09

Антенна Nea Smart R

Активная антенна для улучшения качества приема радиосигнала клеммной колодкой Nea Smart R 230 В.
Антенна может быть использована для установления связи между клеммной колодкой Nea Smart R 230 В, терморегуляторами Nea Smart R (с дисплеем или без) или остальными клеммными колодками Nea Smart R 230 В при неподходящем строении здания или неподходящем месте размещения клеммной колодки Nea Smart R 230 В.
Радиус действия: <25 м внутри зданий.
Рабочее напряжение: питание от клеммной колодки Nea Smart R 230 В.
Степень защиты: IP30.
Класс защиты: III.
Размеры Ш x Г x Д: 76,0 x 35,0 x 76,0 мм.

Артикул	№ мат.	Наименование	Вес кг/шт.	Единица поставки	Цена €/шт
1315273 1001	13152731001	Антенна Nea Smart R	0,235	1 шт.	212,95

* Рекомендованные цены

Ретранслятор Nea Smart R

Ретранслятор для увеличения дальности приема клеммной колодки Nea Smart R 230 В.
Ретранслятор может быть использован для установления связи между клеммной колодкой Nea Smart R 230 В, терморегуляторами Nea Smart R (с дисплеем или без) или остальными клеммными колодками Nea Smart R 230 В при неподходящем строении здания или неподходящем месте размещения клеммной колодки Nea Smart R 230 В.
Радиус действия: >25 м внутри зданий.
Рабочее напряжение: 5 В, подключение при помощи штекера.
Степень защиты: IP30.
Класс защиты: III.
Размеры Ш x Г x Д: 76,0 x 35,0 x 76,0 мм.

Артикул	№ мат.	Наименование	Вес кг/шт.	Единица поставки	Цена €/шт
1315274 1001	13152741001	Ретранслятор Nea Smart R	0,185	1 шт.	217,49

Комплектующие

Внешний датчик Nea Smart

Внешний датчик для подключения к терморегулятору D Nea Smart R с дисплеем для измерения и управления температурой пола.
Длина провода: 3 м.
Диаметр сенсора: 12,5 мм.
Пределы рабочей температуры: 0 ... 50°C.
Степень защиты: IP67.

Артикул	№ мат.	Наименование	Вес кг/шт.	Единица поставки	Цена €/шт
1315275 1001	13152751001	Внешний датчик «Nea Smart»	0,100	1 шт.	22,84

Сервопривод UNI

Для установки на вентилях коллектора.
Монтаж и демонтаж производится защелкиванием при помощи адаптера для вентиля и кнопки.
Индикатор функционирования для контроля положения вентиля.
Принцип действия: в обесточенном состоянии сервопривод закрыт.
Присоединительные провода: 2 x 0,5 мм^2; длина 1 м.
Поставляется предварительно открытым для более легкого монтажа. Благодаря этому
возможен режим обогрева без подключения электрики в период проведения строительных работ (до установки терморегуляторов).

Артикул	№ мат.	Наименование	Вес кг/шт.	Единица поставки	Цена €/шт
1217915 1001	12179151001	Сервопривод UNI 230 В	0,13	1 шт.	36,83

* Рекомендованные цены

Система автоматического регулирования HC BUS
Устройство управления HC BUS Manager

Является центральным блоком регулирования и управления системы. Автоматически или вручную активирует режимы обогрева/охлаждения или нейтральный (без обогрева или охлаждения). Осуществляет регулирование температуры подачи, температуры в помещениях и управление осушителями и/или фанкойлами.
Управляет устройствами обогрева и охлаждения. Устройство управления HC BUS Manager имеет встроенный дисплей, может управляться также внешним дисплеем D-HC.
Класс защиты: IP20, IP40 только передняя часть.
Габариты (Ш x В x Г): 105 x 110 x 60 мм.

Артикул	Описание	Вес кг/ шт.	Единица поставки	Цена* €/ шт.
1208461 1001	HC BUS Manager	0,646	1 шт.	945,39

Регулятор HC BUS Room Unit

Регулятор HC BUS Room Unit является как датчиком температуры и влажности, так и блоком управления температуры в помещении.
С помощью кнопки управления и дисплея с подсветкой пользователь может изменять действующее в данный момент заданное значение температуры в помещении. Клавиши управления обеспечивают изменения степеней комфортности между «нормальной» и «экономной» и управление фанкойлом.
Класс защиты: IP20
Габариты (Ш x В x Г): 86 x 86 x 51 мм.

Артикул	Описание	Вес кг/ шт.	Единица поставки	Цена* €/ шт.
1208462 1001	HC BUS Room Unit	0,194	1 шт.	276,29

Расширительный модуль HC BUS

Расширительный модуль HC BUS может применяться в системе автоматического регулирования HC BUS для выполнения 2-х различных задач.
- В качестве блока управления сервоприводами (V-модуль).
- В качестве блока для регулирования температуры подачи (FT-модуль)

Нужная функция выбирается во время конфигурирования системы.
Класс защиты: IP20, IP40 только передняя часть
Габариты (Ш x В x Г): 70 x 111 x 60 мм.

Артикул	Описание	Вес кг/ шт.	Единица поставки	Цена* €/ шт.
1229867 1001	Расширительный модуль HC BUS	0,280	1 шт.	330,63

* Рекомендованные цены

Web-карта HC BUS

Web-карта HC BUS предоставляет возможность доступа к системе автоматического регулирования HC BUS посредством ПК или смартфона с использованием стандартного Web - браузера.
Условия эксплуатации: от 0 до 55 °C, относительная влажность от 20% до 80% без конденсации.
Условия хранения и транспортировки: от-20 до 70 °C, относительная влажность от 20% до 90% без конденсации.
Ethernet интерфейс: RJ45
Память: 16 МБ RAM, 8 МБ Flash (3 МБ доступно для web-страниц и пользовательских данных).
Процессор: ARM7 TDMI@74 МГц.

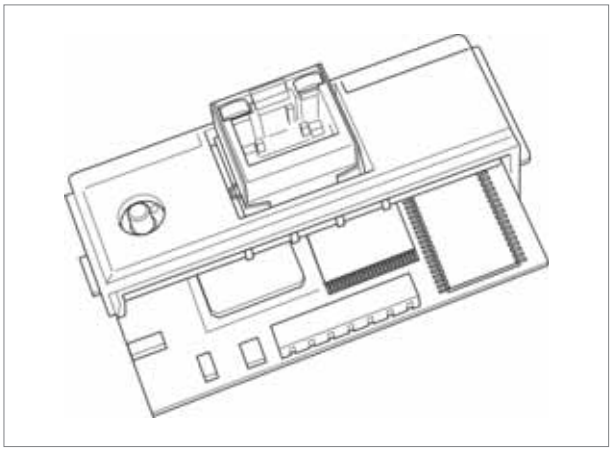

Артикул	Описание	Вес кг/ шт.	Единица поставки	Цена* €/ шт.
1303889 1001	Web-карта HC BUS	0,052	1 шт.	1023,26

Дисплей D-HC

Предназначен для отображения состояния системы и для ввода требуемых значений пользователем. Семистрочный дисплей с фоновой подсветкой, 132 x 64 пикселя с 6 функциональными кнопками. Электропитание через мастер-модуль. Максимальная длина кабеля 50 м при применении телефонного кабеля. 1,5 м присоединительного кабеля входит в комплект поставки.
Класс защиты: IP 40.
Габариты (Ш x В x Г): 156 x 82 x 31 мм.

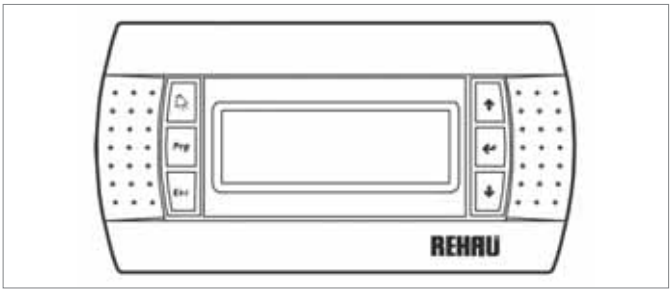

Артикул	Описание	Вес кг/ шт.	Единица поставки	Цена* €/ шт.
1227997 1001	Дисплей D-HC	0,230	1 шт	542,77

Набор датчиков S-HC

Набор состоит из:
- 1 датчик температуры наружного воздуха AT-HC;
- 2 датчиков температуры воды в подающей / обратной магистрали FRT-HC;
- 2 погружных гильз IS-HC;
- 1 датчика температуры пола FT-HC;
- 1 датчика температуры и влажности HT-HC.

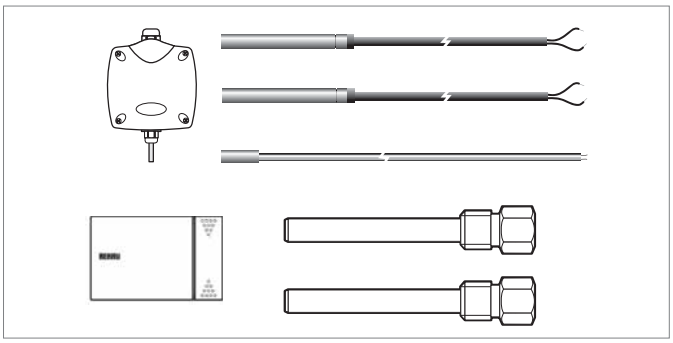

Артикул	Описание	Вес кг/ шт.	Единица поставки	Цена* €/ шт.
1228017 1001	Набор датчиков S-HC	0,300	1 шт.	547,39

* Рекомендованные цены

Датчик температуры наружного воздуха AT-HC

Температурный датчик NTC (10 кОм, 1% при 25 °C).
Класс защиты корпуса: IP 54.
Временная константа в спокойном воздухе 330 секунд
Габариты (Ш x В x Г): 102 x 94 x 40 мм.

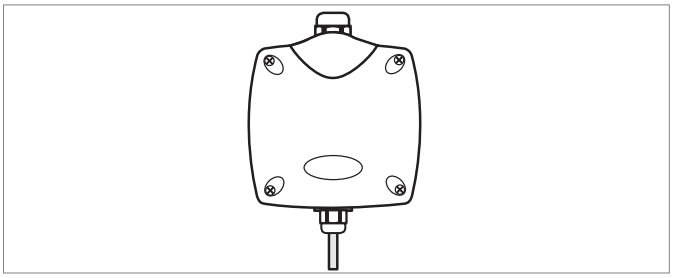

Артикул	Описание	Вес кг/ шт.	Единица поставки	Цена* €/ шт.
1228047 1001	Датчик температуры наружного воздуха AT-HC	0,020	1 шт.	124,72

Датчик температуры в подающей / обратной магистрали FRTC-HC, накладной

Температурный датчике с кабелем NTC (10 кОм, 1% при 25 °C).
Класс защиты: IP 67.
Длина, кабеля: 1,5 м.
Датчик в термопластиковом корпусе 20 x 6 x 6 мм с хомутом 110 мм

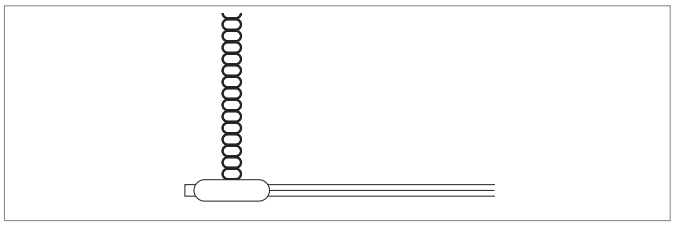

Артикул	Описание	Вес кг/ шт.	Единица поставки	Цена* €/ шт.
1208534 1001	Датчик температуры в подающей / обратной магистрали FRTC-HC, накладной	0,020	1 шт.	50,14

Датчик температуры в подающей / обратной магистрали FRT-HC

Температурный датчик с кабелем NTC (10 кОм, 1% при 25 °C).
Класс защиты: IP 68.
Длина, кабеля: 1,5 м.
Датчик в металлической гильзе 6 x 52 мм.

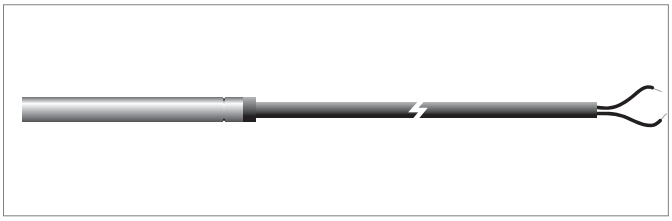

Артикул	Описание	Вес кг/ шт.	Единица поставки	Цена* €/ шт.
1228057 1001	Датчик температуры в подающей / обратной магистрали FRT-HC	0,020	1 шт.	23,60

Погружная гильза IS-HC

Погружная гильза 8 x 60 мм из нержавеющей стали для температурного датчика на кабеле NTC.
Наружная резьба Y4”.
Резьбозажимное соединение PG7.
Класс защиты: IP 68.

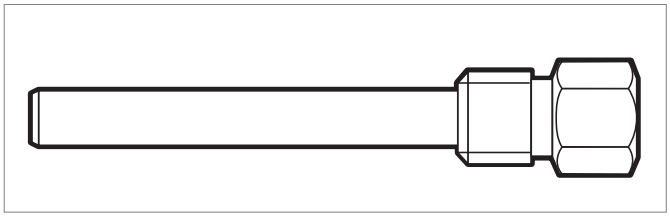

Артикул	Описание	Вес кг/ шт.	Единица поставки	Цена* €/ шт.
1228077 1001	Погружная гильза IS-HC	0,030	1 шт.	45,13

* Рекомендованные цены

Датчик температуры пола FT-HC

Датчик на кабеле NTC (10 кОм, 1% при 25 °C).
Класс защиты: IP 67.
Длина, кабеля: 3,0 м.
Датчик находится в полимерной гильзе 6 x 15 мм.

Артикул	Описание	Вес кг/ шт.	Единица поставки	Цена* €/ шт.
1228067 1001	Датчик температуры пола FT-HC	0,020	1 шт.	27,38

Контроллер точки росы TPW

Для защиты от образования конденсата.
При достижении граничной температуры прекращается подача охлаждающей воды или повышается температура охлаждающей воды.
Переключающийся контакт 1 A, 24 В (срабатывает при 95%...5% разности между температурами включения и выключения) и выходной сигнал 0...10 В для 70%...85%.
Корпус из негорючего термопласта с сенсором регулирования в лажности воздуха по методу точки росы.
Контроллер точки росы монтируется на трубе при помощи ленты, поставляемой с ним, диаметр 10...100 мм.
Рабочее напряжение: 24 В. Длина, кабеля: 1,0 м.
Цвет: белый.

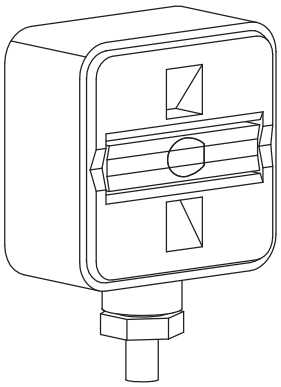

Артикул	Описание	Вес кг/ шт.	Единица поставки	Цена* €/ шт.
1249287 1001	Контроллер точки росы TPW	0,010	1 шт.	227,19

Датчик температуры и влажности HT-HC

Настенный комбинированный датчик для измерения температуры 0... 50 °C.
Измерение влажности 10 ... 90% относительной влажности.
NTC—температурный датчик с точностью ± 0,4 °C при 25 °C.
Питающее напряжение: 12-24 В AC/DC.
Габариты (Ш x В x Г): 126 x 80 x 29 мм.

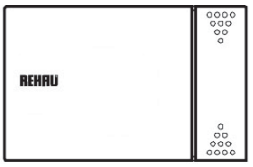

Артикул	Описание	Вес кг/ шт.	Единица поставки	Цена* €/ шт.
1228087 1001	Датчик температуры и влажности HT-HC	0,120	1 шт.	347,20

Датчик температуры помещения RT-HC

Настенный датчик для измерения температуры 0 ... 50 °C.
NTC—датчик температуры с точностью ± 0,4 °C при 25 °C.
Класс защиты: IP 30.
Габариты (Ш x В x Г): 126 x 80 x 29 мм.

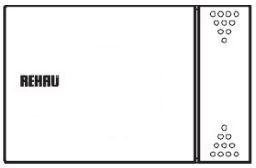

Артикул	Описание	Вес кг/ шт.	Единица поставки	Цена* €/ шт.
1228097 1001	Датчик температуры помещения RT-HC	0,150	1 шт.	103,58

* Рекомендованные цены

Проходной вентиль DV

Для переключения между греющей и охлаждающей линиями.
Корпус вентиля литой с метрической резьбой.
Включает в себя термоголовку.
Рабочее напряжение термоголовки: 24 В, переменный ток.
Длина, кабеля термоголовки: 1,2 м.
Сила подпружинивания термоголовки: 125 Н.
Принимаемая в постоянном режиме мощность: 3 Вт.

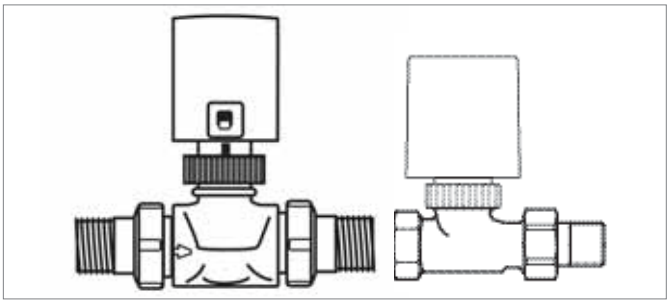

Артикул	Обозначение	Kvs м²/ч	Вес кг/ шт.	Единица поставки	Цена* €/ шт.
1244210 1001	Проходной вентиль DV 20	4,5	0,840	1 шт.	135,08
1244220 1001	Проходной вентиль DV 25	5,5	1,160	1 шт.	162,11
1244230 1001	Проходной вентиль DV 32	10,0	1,700	1 шт.	282,45

Трехходовой вентиль MV

Для регулирования температуры подачи на коллекторе.
Корпус вентиля литой, с наружной резьбой.
Включает в себя мотор вентиля с приводом и 3 резьбовые муфгы.
Имеется встроенная лампочка контроля функционирования.
Рабочее напряжение термоголовки: 24 В.
Длина, кабеля термоголовки: 1,5 м.
Усилие на приводе вентиля: 120 Н.

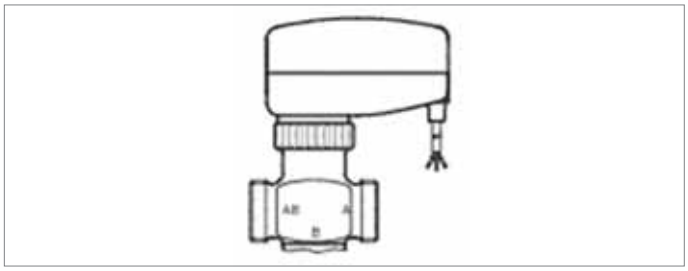

Артикул	Обозначение	Kvs м²/ч	Вес кг/ шт.	Единица поставки	Цена* €/ шт.
1244240 1001	Трехходовой вентиль MV15	2,5	0,570	1 шт.	361,05
1244250 1001	Трехходовой вентиль MV 20	5,0	0,670	1 шт.	392,97
1244260 1001	Трехходовой вентиль MV 25	6,5	1,350	1 шт.	509,64

2.1.8 Инструменты и комплектующие
Барабан для холодной укладки труб на строительной площадке

Для труб диаметром от 12 до 20 мм с длиной бухт ≤ 600 м.

Барабан для теплой укладки труб на строительной площадке

Предназначен для укладки труб из бухт следующей длины:

Наружный диаметр труб:	Длина, бухт:
до 17 мм	макс. 600 м
20 мм	макс. 500 м
25 мм	макс. 350 м
32 мм	макс. 200 м

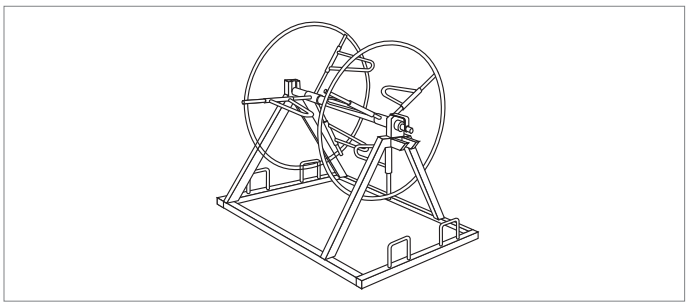

Артикул	Обозначение	Вес кг/ шт.	Единица поставки	Цена* €/ шт.
1286151 1002	Барабан для холодной укладки	12,5	1 шт.	718,40
1260108 1001	Барабан для теплой укладки	37,0	1 шт.	841,20

* Рекомендованные цены